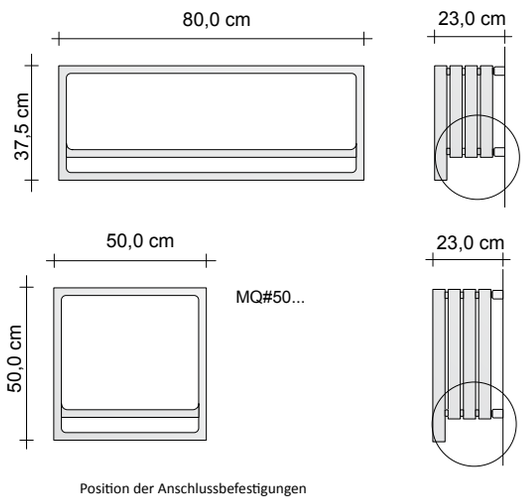

Anschluss ELEKTRISCH Mod. MOEC#080

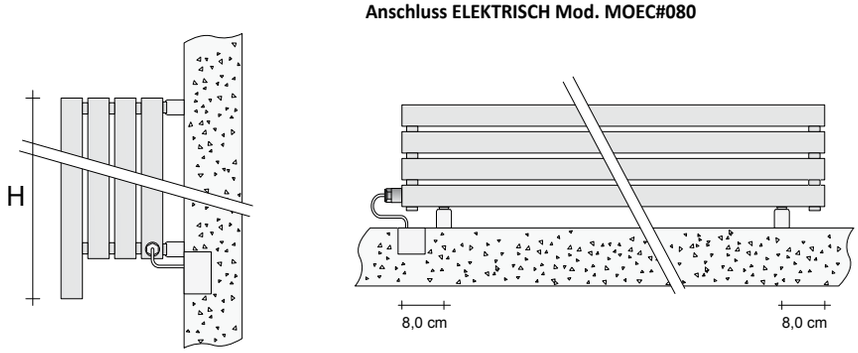

Anschluss ELEKTRISCH Mod. MVEC#170, MVEC#140 und MQEC#050

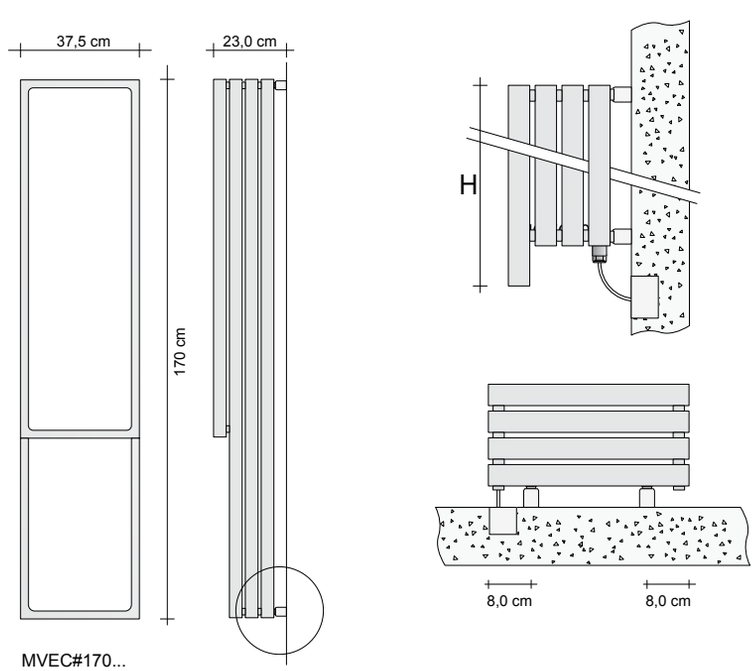

Produktnummer **MQEC#0509010P1**

MQEC#050	Die Artikelnummer ist in der Preistabelle enthalten
9010	Farbcode/Oberflächencode in der offiziellen TUBES FARBTABELLE enthalten

PREISAUFSCHLÄGE FÜR FARBEN

Ausführungen und Eloxierungen sehen Sie die Seite 5 oder die Farbtabelle am Ende dieser Preisliste.

WLAN-Thermostate von Tubes

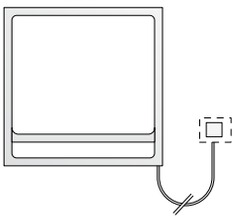

Fernschalter

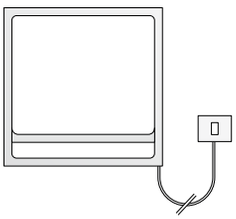

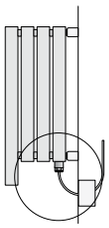

Steckdose direkt

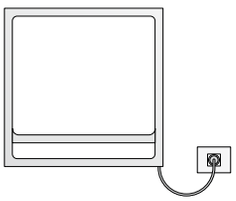

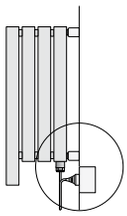

ELEKTROAUSFÜHRUNG

Modell	L (cm)	H (cm)	Elektrischer Widerstand (Watt)	Preise Standard-Weiß Kat. C0 (€)	Preise Kategorie C1/C2 (€)	Preise Kategorie Kat. C3 (€)
HORIZONTAL						
MOEC#080	80,0	37,5	500 W			
QUADRAT						
MQEC#050	50,0	50,0	300 W			
VERTIKAL						
MVEC#140	37,5	140,0	600 W			
MVEC#170	37,5	170,0	900 W			

PREIS ZUBEHÖR

Nur für Ausführung Montecarlo vertikal

Modell	Descrizione	Finiture	Prezzo (€)
ZAMM#MMWE	Regal aus Holz Abm. 30,5x17,5x2,5 cm für Montecarlo vertikal	Wenge	
ZAMM#MMRS	Regal aus Holz Abm. 30,5x17,5x2,5 cm für Montecarlo vertikal	Eiche gebleicht	
ZAMM#PMWE	Handtuchhalter aus Holz Abm. 30,5x17,5x2,5 cm für Montecarlo vertikal	Wenge	
ZAMM#PMRS	Handtuchhalter aus Holz Abm. 30,5x17,5x2,5 cm für Montecarlo vertikal	Eiche gebleicht	

KONSOLE

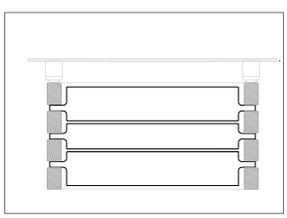

cod. ZAMM#MM

HANDTUCHREGAL

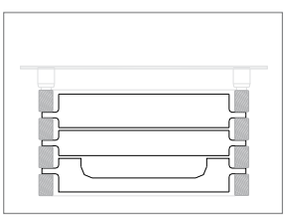

cod. ZAMM#PM

ELEKTRISCHE STEUERUNGEN

Die elektrische Steuerung erfolgt über das Thermostat ZRF007, mit dem die Raumtemperatur mit maximal 5 Heizkörpern geregelt werden kann.

	Code	Beschreibung	Oberfläche	Preise (€)
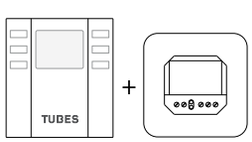 cod. ZRF007	ZRF007	Funkraumthermostat-Kit mit wöchentlicher Programmierung für die Wand, drahtlos und Ökodesign-zertifiziert. Das Kit umfasst den Funkempfänger für Wandbox, die zwingend installiert werden muss.	Weiß	

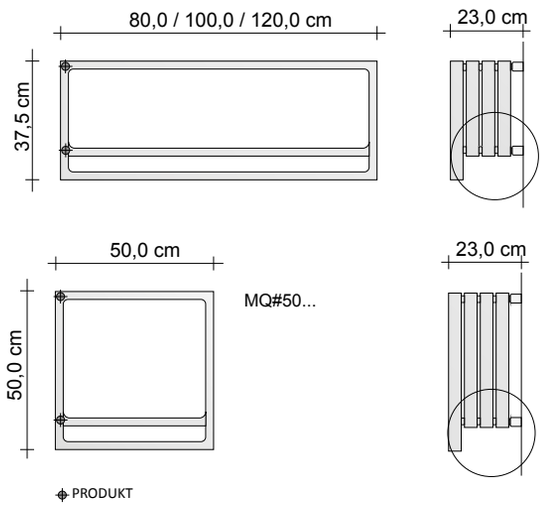

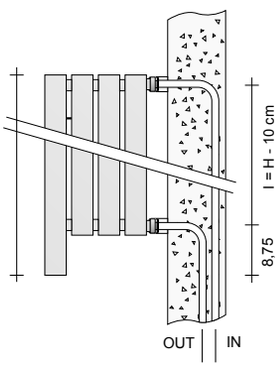

Anschluss an die Ventilgruppe
mit Remote-Anschluss (GVR)

Plan ANSCHLÜSSE MO#080, MO#100, MO#120 und MQ#050

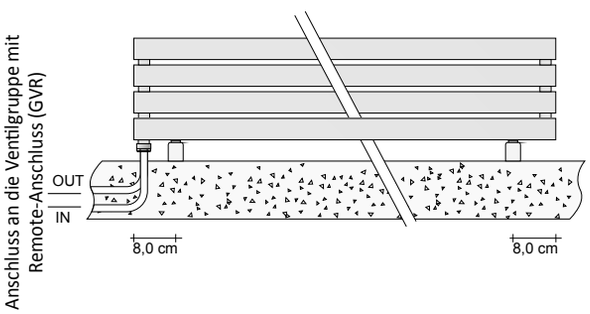

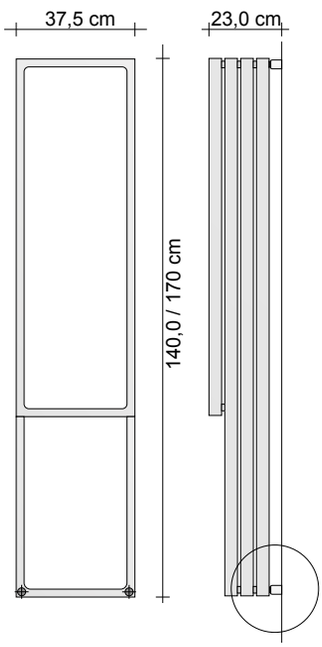

Plan ANSCHLÜSSE MV#170 und MV#140

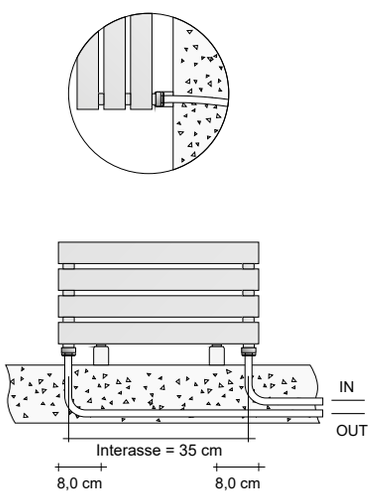

Produktnummer **MOC#120ST9010**

MOC#120	Die Artikelnummer ist in der Preistabelle enthalten
9010	Farbcode/Oberflächencode in der offiziellen TUBES FARBTABELLE enthalten

PREISAUFSCHLÄGE FÜR FARBEN

Ausführungen und Eloxierungen sehen Sie die Seite 5 oder
die Farbtabelle am Ende dieser Preisliste.

WARMWASSERAUSFÜHRUNG

Der Gesamtpreis von MONTECARLO umfasst NICHT die Ventilgruppe mit Remote-Anschluss (GVR), die separat als Zubehör geliefert wird

Modell	L (cm)	H (cm)	Mitte-nabstand (cm)	Wärmeleistung in Watt Version FARBIG ΔT. 50°C	Version FARBIG ΔT. 30°C	CHROM-Version ΔT. 50°C	CHROM-Version ΔT. 30°C	Preise Standard-Weiß Kat. C0 (€)	Preise Kategorie C1/C2 (€)	Preise Kategorie Kat. C3 (€)	Preise Verchromt G0 (€)
HORIZONTAL											
MOC#080	80,0	37,5	27,5	597	318	385	215				
MOC#100	100,0	37,5	27,5	683	359	451	253				
MOC#120	120,0	37,5	27,5	792	421	-	-				
QUADRAT											
MQC#050	50,0	50,0	40,0	512	266	314	166				
VERTIKAL											
MVC#140	37,5	140,0	35,0	830	425	-	-				
MVC#170	37,5	170,0	35,0	992	513	-	-				

Der Code MO# bezieht sich auf das Modell in Chrom-Ausführung, der Code MOC# bezieht sich auf die farbige Ausführung.
Färbe nicht verfügbar: GRCR

PREIS ZUBEHÖR

Nur für Ausführung Montecarlo vertikal

Modell	Beschreibung	Oberfläche	Preise (€)
ZAMM#MMRS	Holzkonsole Abm. 30,5x17,5x2,5 cm für MONTECARLO vertikal	Eiche gebleicht	
ZAMM#MMWE	Holzkonsole Abm. 30,5x17,5x2,5 cm für MONTECARLO vertikal	Wenge	
ZAMM#PMRS	Handtuchhalter aus Holz Abm. 30,5x17,5x2,5 cm für MONTECARLO vertikal	Eiche gebleicht	
ZAMM#PMWE	Handtuchhalter aus Holz Abm. 30,5x17,5x2,5 cm für MONTECARLO vertikal	Wenge	

REGAL

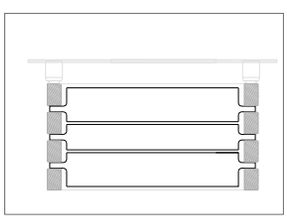

cod. ZAMM#MM

HANDTUCHREGAL

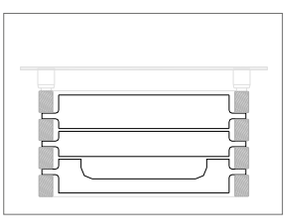

cod. ZAMM#PM

Remote-ventilgruppe – GVR

Weitere Informationen zur Ventilauswahl finden Sie auf S. 312

Code	Beschreibung	Oberfläche	Preise (€)
GVR#1 GVRTG#1...	EINBAU-Ventilgruppe für Thermostate geeignet mit Detentor mit REMOTE-Anschluss EINBAU-Ventilgruppe mit Thermostat und Detentor mit REMOTE-Anschluss*	Verchromt Galvanisch	
GVRC#1... GVRTC#1...	EINBAU-Ventilgruppe für Thermostate geeignet mit Detentor mit REMOTE-Anschluss EINBAU-Ventilgruppe mit Thermostat und Detentor mit REMOTE-Anschluss*	Farbig Farbig	

Galvanische Oberflächen: Siehe Tabelle der Tubes Spezial-Oberflächen
Farbige Ausführungen: Siehe Kategorien C0, C1, C2 und C3 der Farbkarte für Röhren
* Der Preis beinhaltet nicht die Kosten für den Thermostatkopf (siehe Seite 320)