Precio para calorífero/ calientatoallas en color blanco estándar cod.9010 - IVA y transporte excluidos.

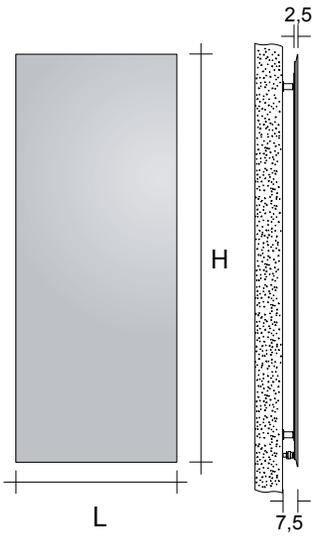

Código del producto **SQV#ELE1600569010---**

SQV#ELE160056 Código de artículo que se muestra en la tarifa de precios
9010 Código color/acabado que se muestra en la CARTA DE COLORES TUBES Oficial

SUPLEMENTOS COLOR

Acabados y Anodizaciones, ver pág. 5 o la carta de colores que figura al final de esta tarifa de precios.

ESQUEMA DE LAS CONEXIONES

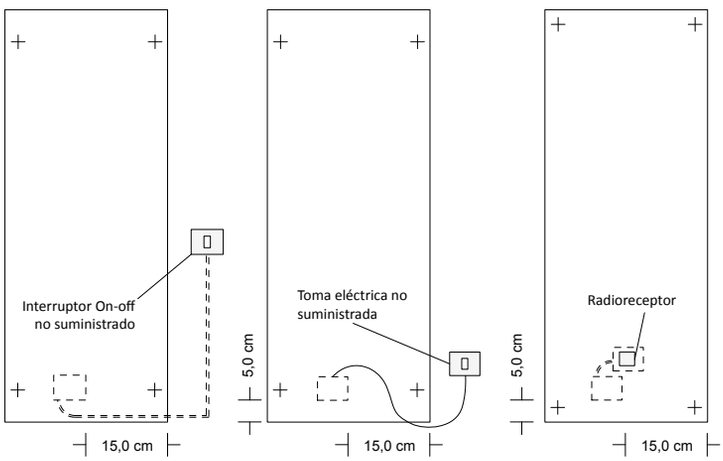

Conexión directa | Conexión a la red eléctrica | Conexión a los Termostatos WI-FI Tubes

Modelo	L (cm)	H (cm)	Resistencia eléctrica* (Vatios)	Precio Blanco Estándar Cat. C0 (€)	Precio Categoría C1/C2 (€)	Precio Categoría Cat. C3 (€)
SQV#ELE080081	81,0	80,0	630 W			
SQV#ELE140056	56,0	140,0	840 W			
SQV#ELE140081	81,0		1260 W			
SQV#ELE160031	31,0	160,0	490 W			
SQV#ELE160056	56,0		980 W			
SQV#ELE180031	31,0	180,0	560 W			
SQV#ELE180056	56,0		1120 W			
SQV#ELE200031	31,0	200,0	630 W			
SQV#ELE200056	56,0		1260 W			
SQV#ELE220056	56,0	220,0	1400 W			
SQV#ELE240056	56,0	240,0	1540 W			

REGULACIONES ELÉCTRICAS

La regulación eléctrica se lleva a cabo mediante la utilización del termostato ZRF007 que permite la regulación de la temperatura en el ambiente interactuando con un máximo de 5 caloríferos.

	Código	Descripción	Acabados	Precio (€)
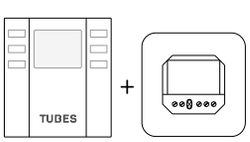 cod. ZRF007	ZRF007	Kit Termostato Ambiente en radiofrecuencia con programador semanal de pared, sin cables y certificado ECOdesign. El Kit incluye el receptor en radiofrecuencia para caja de pared a instalar obligatoriamente.	Blanco	

Precio para calorífero/ calientatoallas en color blanco estándar cod. 9010 y conexiones de serie - IVA y transporte excluidos.

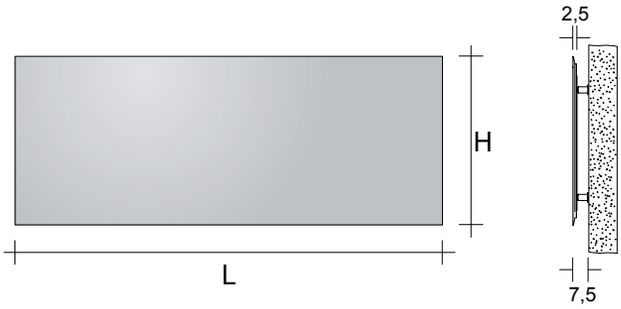

Código del producto **SQO#ELE1600569010---**

SQO#ELE160056 Código de artículo que se muestra en la tarifa de precios
9010 Código color/acabado que se muestra en la CARTA DE COLORES TUBES Oficial

SUPLEMENTOS COLOR

Acabados y Anodizaciones, ver pág. 5 o la carta de colores que figura al final de esta tarifa de precios.

ESQUEMA DE LAS CONEXIONES

Conexión directa

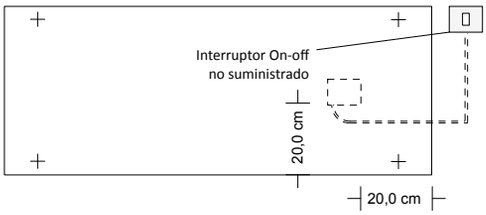

Conexión a la red eléctrica

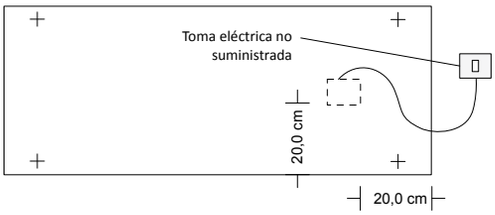

Conexión a los Termostatos WI-FI Tubes

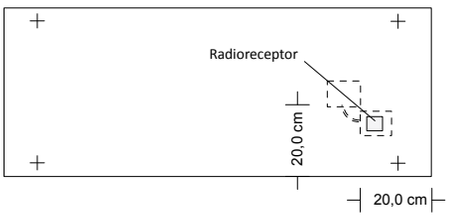

Modelo	L (cm)	H (cm)	Resistencia eléctrica* (Vatios)	Precio Blanco Estándar Cat. C0 (€)	Precio Categoría C1/C2 (€)	Precio Categoría Cat. C3 (€)
SQO#ELE080081	80,0	81,0	630 W			
SQO#ELE140056	140,0	56,0	840 W			
SQO#ELE140081		81,0	1260 W			
SQO#ELE160031	160,0	31,0	490 W			
SQO#ELE160056		56,0	980 W			
SQO#ELE180031	180,0	31,0	560 W			
SQO#ELE180056		56,0	1120 W			
SQO#ELE200031	200,0	31,0	630 W			
SQO#ELE200056		56,0	1260 W			
SQO#ELE220056	220,0	56,0	1400 W			
SQO#ELE240056	240,0	56,0	1540 W			

REGULACIONES ELÉCTRICAS

La regulación eléctrica se lleva a cabo mediante la utilización del termostato ZRF007 que permite la regulación de la temperatura en el ambiente interactuando con un máximo de 5 caloríferos.

	Código	Descripción	Acabados	Precio (€)
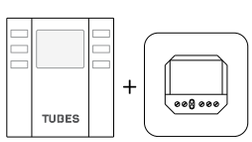 cod. ZRF007	ZRF007	Kit Termostato Ambiente en radiofrecuencia con programador semanal de pared, sin cables y certificado ECOdesign. El Kit incluye el receptor en radiofrecuencia para caja de pared a instalar obligatoriamente.	Blanco	

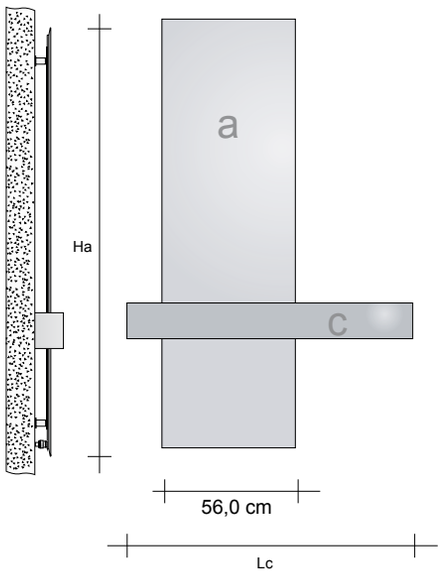

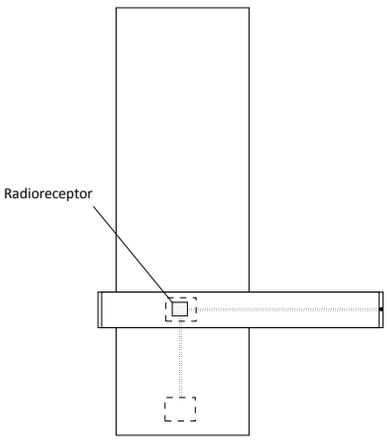

Código del producto **SQC09#ELE160056SQM100**

SQC09#ELE160056SQM100	Código de artículo que se muestra en la tarifa de precios
9010	Código color/acabado que se muestra en la CARTA DE COLORES TUBES Oficial

Modelo	Ha (cm)	Lc (cm)	Resistencia eléctrica* (Vatios)	Precio A y C blancos (€)	Precio A de color C blanco (€)	Precio A blanco C de color (€)	Precio A y C de color (€)
SQC09#ELE160056SQM100 SQV#ELE160056 SQM#ELE100	160,0	100,0	1040 W				
SQC09#ELE160056SQM120 SQV#ELE160056 SQM#ELE120	160,0	120,0	1050 W				
SQC09#ELE160056SQM150 SQV#ELE160056 SQM#ELE150	160,0	150,0	1075 W				
SQC09#ELE180056SQM100 SQV#ELE180056 SQM#ELE100	180,0	100,0	1180 W				
SQC09#ELE180056SQM120 SQV#ELE180056 SQM#ELE120	180,0	120,0	1190 W				
SQC09#ELE180056SQM150 SQV#ELE180056 SQM#ELE150	180,0	150,0	1215 W				

REGULACIONES ELÉCTRICAS

La regulación eléctrica se lleva a cabo mediante la utilización del termostato ZRF007 que permite la regulación de la temperatura en el ambiente interactuando con un máximo de 5 caloríferos.

	Código	Descripción	Acabados	Precio (€)
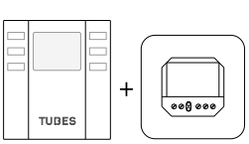 cod. ZRF007	ZRF007	Kit Termostato Ambiente en radiofrecuencia con programador semanal de pared, sin cables y certificado ECOdesign. El Kit incluye el receptor en radiofrecuencia para caja de pared a instalar obligatoriamente.	Blanco	

SQUARE COMPOSITION 10 ELÉCTRICO

Calorífero eléctrico de DISEÑO en ALUMINIO

EL

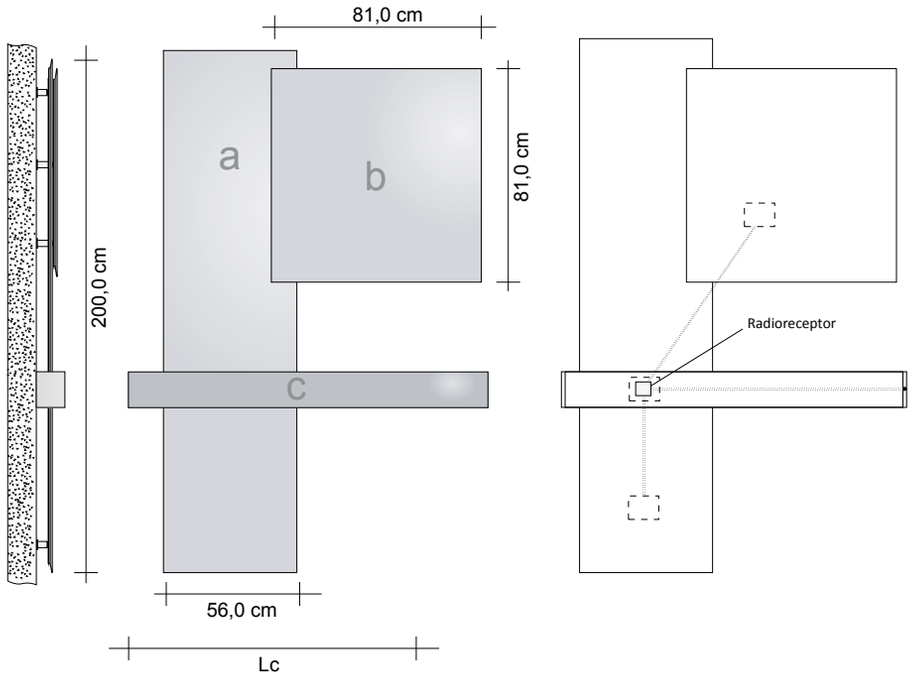

Modelo	Ha (cm)	Lc (cm)	Resistencia eléctrica* (Vatios)	Precio A y B blancos (€)	Precio A de color B blanco (€)	Precio A blanco B de color (€)	Precio A y B de color (€)
SQC10#ELE200056081081SQM120 SQV#ELE200056 SQV#ELE080081 SQM#ELE120	200,0	120,0	1960 W				
SQC10#ELE200056081081SQM150 SQV#ELE200056 SQV#ELE080081 SQM#ELE150	200,0	150,0	1985 W				

SQUARE COMPOSITION 09 ELÉCTRICO

Calorífero eléctrico de DISEÑO en ALUMINIO

EL

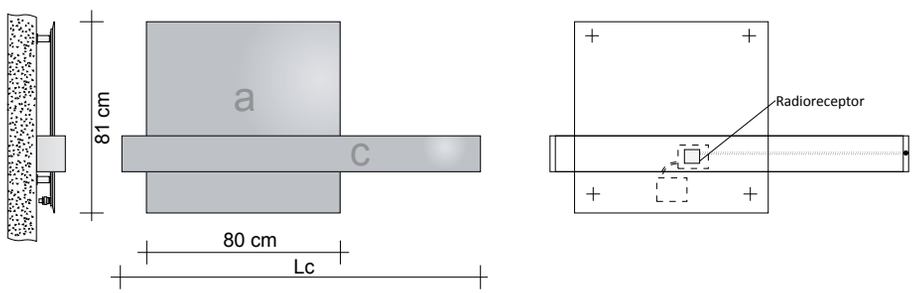

Modelo	Ha (cm)	Lc (cm)	Resistencia eléctrica* (Vatios)	Precio A y C blancos (€)	Precio A de color C blanco (€)	Precio A blanco C de color (€)	Precio A y C de color (€)
SQC09#ELE080081SQM100 SQV#ELE080081 SQM#ELE100	80,0	100,0	690 W				
SQC09#ELE080081SQM120 SQV#ELE080081 SQM#ELE120	80,0	120,0	790 W				

Precio para calorífero/ calientatoallas en color blanco estándar cod.9010 - IVA y transporte excluidos.

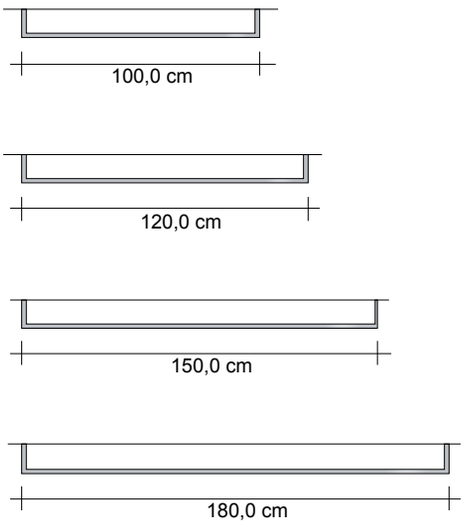

PREDISPOSICIÓN CONEXIÓN

SQUARE MANIGLIONE se conecta a la red eléctrica mediante una conexión escondida y, por lo tanto, es necesario predisponer la salida de la pared de un tubo flexible para hacer pasar los cables eléctricos que no se suministran, con un diámetro no superior a 13 mm.
La posición de salida está indicada en el esquema técnico con el símbolo «•».
Para el encendido y el apagado del ventilador eléctrico se recomienda la instalación de un interruptor on/off y/o de un temporizador (que no se suministran) para no desperdiciar energía.
Para obtener más informaciones, consultar la ficha técnica suministrada.

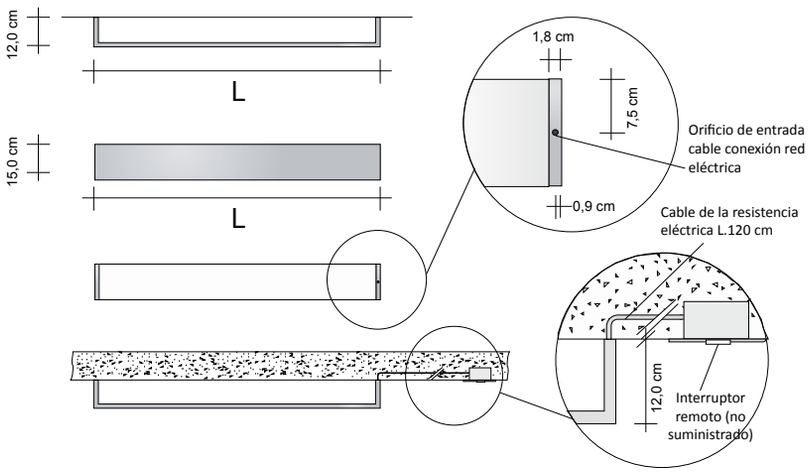

Código del producto **SQM#ELE1000159010**

SQM#ELE100015	Código de artículo que se muestra en la tarifa de precios
9010	Código color/acabado que se muestra en la CARTA DE COLORES TUBES Oficial

Modelo	L (cm)	H (cm)	Resistencia eléctrica* (Vatios)	Precio Blanco Estándar Cat. C0 (€)	Precio Categoría C1/C2 (€)	Precio Categoría Cat. C3 (€)
SQM#ELE100	100,0	15,0	60 W			
SQM#ELE120	120,0	15,0	70 W			
SQM#ELE150	150,0	15,0	95 W			
SQM#ELE180	180,0	15,0	120 W			

SUPLEMENTOS COLOR

Acabados y Anodizaciones, ver pág. 5 o la carta de colores que figura al final de esta tarifa de precios.

REGULACIONES ELÉCTRICAS

La regulación eléctrica se lleva a cabo mediante la utilización del termostato ZRF007 que permite la regulación de la temperatura en el ambiente interactuando con un máximo de 5 caloríferos.

ESQUEMA TÉCNICO

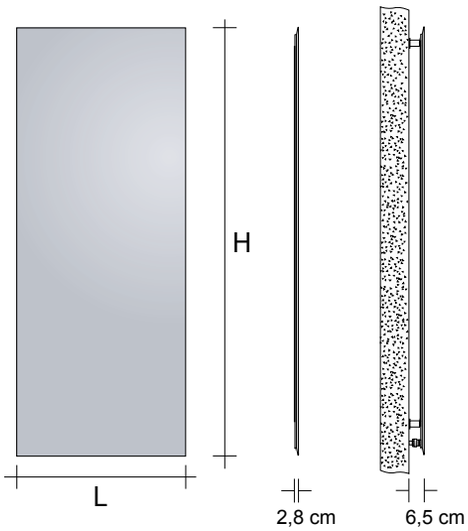

CONEXIONES

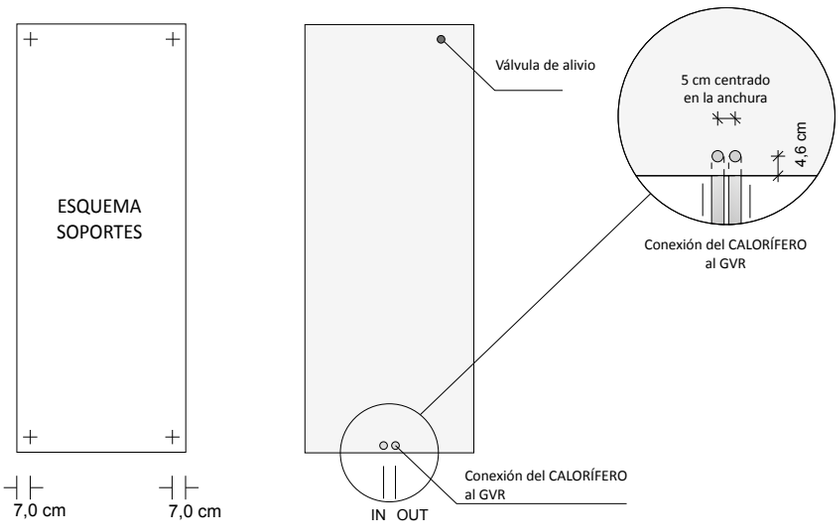

El modelo SQUARE está conectado con la instalación de calefacción mediante conexión remota GVR (Grupo Válvulas Remoto) que se suministra como accesorio.

EMBALAJE

El embalaje de cartón está incluido en el precio de venta de los productos y prevé el kit completo de fijación a pared y la válvula purgador manual.

Código del producto **SQV2#IDR1800469010R12**

SQV2#IDR180046	Código de artículo que se muestra en la tarifa de precios
9010	Código color/acabado que se muestra en la CARTA DE COLORES TUBES Oficial
R12	Código racor

SUPLEMENTOS COLOR

Acabados y Anodizaciones, ver pág. 5 o la carta de colores que figura al final de esta tarifa de precios.

Modelo	H (cm)	L (cm)	Rendimiento Térmico en Vatios Versión DE COLOR ΔT. 50°C	ΔT. 30°C	Precio Blanco Estándar Cat. C0 (€)	Precio Categoría C1/C2 (€)	Precio Categoría Cat. C3 (€)
SQV2#IDR056056	56,0	56,0	294	161			
SQV2#IDR071071	71,0	71,0	519	258			
SQV2#IDR080071	80,0	71,0	559	289			
SQV2#IDR080081	80,0	81,0	670	347			
SQV2#IDR140046	140,0	46,0	552	280			
SQV2#IDR140056	140,0	56,0	736	373			
SQV2#IDR140071	140,0	71,0	921	467			
SQV2#IDR140081	140,0	81,0	1105	560			
SQV2#IDR160031	160,0	31,0	418	212			
SQV2#IDR160046	160,0	46,0	626	318			
SQV2#IDR160056	160,0	56,0	835	424			
SQV2#IDR160071	160,0	71,0	1044	530			
SQV2#IDR160081	160,0	81,0	1253	636			
SQV2#IDR180031	180,0	31,0	468	238			
SQV2#IDR180046	180,0	46,0	702	357			
SQV2#IDR180056	180,0	56,0	936	476			
SQV2#IDR180071	180,0	71,0	1170	595			
SQV2#IDR180081	180,0	81,0	1404	714			
SQV2#IDR200031	200,0	31,0	520	265			
SQV2#IDR200046	200,0	46,0	779	398			
SQV2#IDR200056	200,0	56,0	1039	531			
SQV2#IDR200071	200,0	71,0	1299	664			
SQV2#IDR200081	200,0	81,0	1559	796			
SQV2#IDR220046	220,0	46,0	859	440			
SQV2#IDR220056	220,0	56,0	1145	587			
SQV2#IDR220071	220,0	71,0	1431	734			
SQV2#IDR240046	240,0	46,0	940	484			
SQV2#IDR240056	240,0	56,0	1253	645			
SQV2#IDR240071	240,0	71,0	1567	806			

Accesorios SQUARE

Percha cód. ZASQ2#...

Toallero cód. ZASQVG#...

Código	Descripción	Acabados	Precio (€)
ZASQVG#PS031 ZASQVG#PS046 ZASQVG#PS056 ZASQVG#PS071	Toallero de L.32,5 x 4,0 cm para SQUARE L. 31 cm GALVÁNICO Toallero de L.47,5 x 4,5 cm para SQUARE L. 46 cm GALVÁNICO Toallero de L.57,5 x 4,5 cm para SQUARE L. 56 cm GALVÁNICO Toallero de L.72,5 x 4,5 cm para SQUARE L. 71 cm GALVÁNICO	Cat. galvánica G0, G1, G2, G3 y G5 (excepto cepillado)	
ZASQV#PS031 ZASQV#PS046 ZASQV#PS056 ZASQV#PS071	Toallero de L.32,5 x 4,0 cm para SQUARE L. 31 cm DE COLOR Toallero de L.47,5 x 4,5 cm para SQUARE L. 46 cm DE COLOR Toallero de L.57,5 x 4,5 cm para SQUARE L. 56 cm DE COLOR Toallero de L.72,5 x 4,5 cm para SQUARE L. 71 cm DE COLOR	Colores Tubes cat. C0, C1, C2, C3	
ZASQ2#IDR	Para versión HIDRÁULICA Accesorio Multifunción en aluminio mod. CIRCLE[1] para Square	Colores Tubes cat. C0, C1, C2, C3	

1 CIRCLE es un accesorio multifunción, para colgar Toallas/Albornoces que se puede instalar libremente en cualquier posición incluso después de haber montado Square en la pared.

Grupo Válvulas remoto – GVR

Para obtener más información sobre la elección de válvulas, consulte la pág. 312

Código	Descripción	Acabados	Precio (€)
GVR#1 GVRTG#1...	Grupo válvula Termostatizable y detentor EMPOTRADO con conexión REMOTA Grupo válvula Termostática y detentor EMPOTRADO con conexión REMOTA*	Cromado Galvánica	
GVRC#1... GVRTC#1...	Grupo válvula Termostatizable y detentor EMPOTRADO con conexión REMOTA Grupo válvula Termostática y detentor EMPOTRADO con conexión REMOTA*	De color De color	

Acabados Galvánicos: Ver la tabla de acabados especiales Tubes
Acabados coloreados: consulte las categorías C0, C1, C2 y C3 de paleta de colores de Tubes
* El precio no incluye el costo del cabezal termostático (ver página 320)

ESQUEMA TÉCNICO

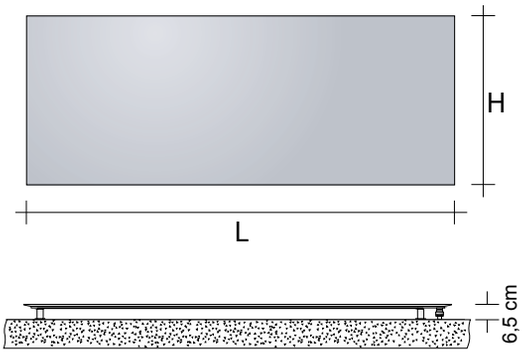

CONEXIONES

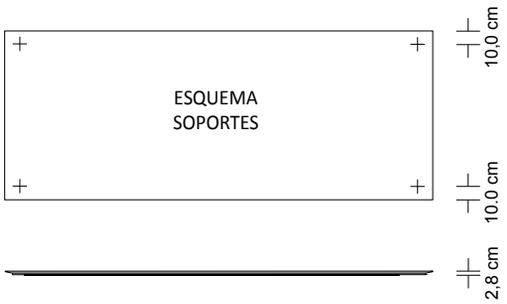

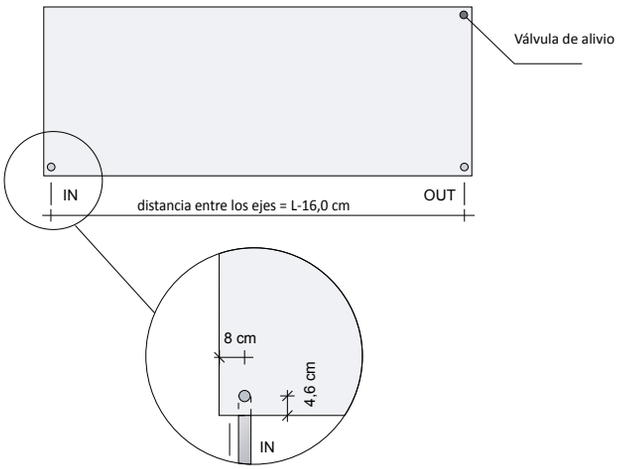

Conexión del CALORÍFERO
al GVR

El modelo SQUARE está conectado con la instalación de calefacción mediante conexión remota GVR (Grupo Válvulas Remoto) que se suministra como accesorio.

EMBALAJE

El embalaje de cartón está incluido en el precio de venta de los productos y prevé el kit completo de fijación a pared y la válvula purgador manual.

Código del producto **SQO2#IDR160046ST9010R12**

SQO2#IDR160046	Código de artículo que se muestra en la tarifa de precios
9010	Código color/acabado que se muestra en la CARTA DE COLORES TUBES Oficial
R12	El código de conexión que define el tipo de conexión (Cobre o Multicapa) se muestra en la página. 319 de esta lista de precios.

SUPLEMENTOS COLOR

Acabados y Anodizaciones, ver pág. 5 o la carta de colores
que figura al final de esta tarifa de precios.

Modelo	H (cm)	L (cm)	Rendimiento Térmico en Vatios Versión DE COLOR ΔT. 50°C	ΔT. 30°C	Precio Blanco Estándar Cat. C0 (€)	Precio Categoría C1/C2 (€)	Precio Categoría Cat. C3 (€)
SQO2#IDR140046	46,0	140,0	625	326			
SQO2#IDR140056	56,0	140,0	766	399			
SQO2#IDR140071	71,0	140,0	968	503			
SQO2#IDR140081	81,0	140,0	1096	567			
SQO2#IDR160031	31,0	160,0	467	239			
SQO2#IDR160046	46,0	160,0	715	372			
SQO2#IDR160056	56,0	160,0	875	456			
SQO2#IDR160071	71,0	160,0	1106	575			
SQO2#IDR160081	81,0	160,0	1252	648			
SQO2#IDR180031	31,0	180,0	526	269			
SQO2#IDR180046	46,0	180,0	804	419			
SQO2#IDR180056	56,0	180,0	985	513			
SQO2#IDR180071	71,0	180,0	1245	647			
SQO2#IDR180081	81,0	180,0	1409	729			
SQO2#IDR200031	31,0	200,0	584	299			
SQO2#IDR200046	46,0	200,0	893	465			
SQO2#IDR200056	56,0	200,0	1094	570			
SQO2#IDR200071	71,0	200,0	1383	719			
SQO2#IDR200081	81,0	200,0	1565	810			
SQO2#IDR220046	46,0	220,0	983	512			
SQO2#IDR220056	56,0	220,0	1204	627			
SQO2#IDR220071	71,0	220,0	1312	682			
SQO2#IDR240046	46,0	240,0	1072	559			
SQO2#IDR240056	56,0	240,0	1313	684			
SQO2#IDR240071	71,0	240,0	1431	744			

Grupo Válvulas remoto – GVR

Para obtener más información sobre la elección de válvulas, consulte la pág. 312

Código	Descripción	Acabados	Precio (€)
GVR#1	Grupo válvula Termostatizable y detentor EMPOTRADO con conexión REMOTA	Cromado	
GVRTG#1...	Grupo válvula Termostática y detentor EMPOTRADO con conexión REMOTA*	Galvánica	
GVRC#1...	Grupo válvula Termostatizable y detentor EMPOTRADO con conexión REMOTA	De color	
GVRTC#1...	Grupo válvula Termostática y detentor EMPOTRADO con conexión REMOTA*	De color	

Acabados Galvánicos: Ver la tabla de acabados especiales Tubes
Acabados coloreados: consulte las categorías C0, C1, C2 y C3 de paleta de colores de Tubes
* El precio no incluye el costo del cabezal termostático (ver página 320)

SQUARE COMPOSITION 00 HIDRÁULICO

Radiador de DISEÑO con funcionamiento hidráulico en ALUMINIO

Precio por radiador/calentador de toallas en color blanco/cromado estándar (donde se especifique) y las conexiones estándar (IVA y transporte excluidos).

EN 442 EURONORM HW

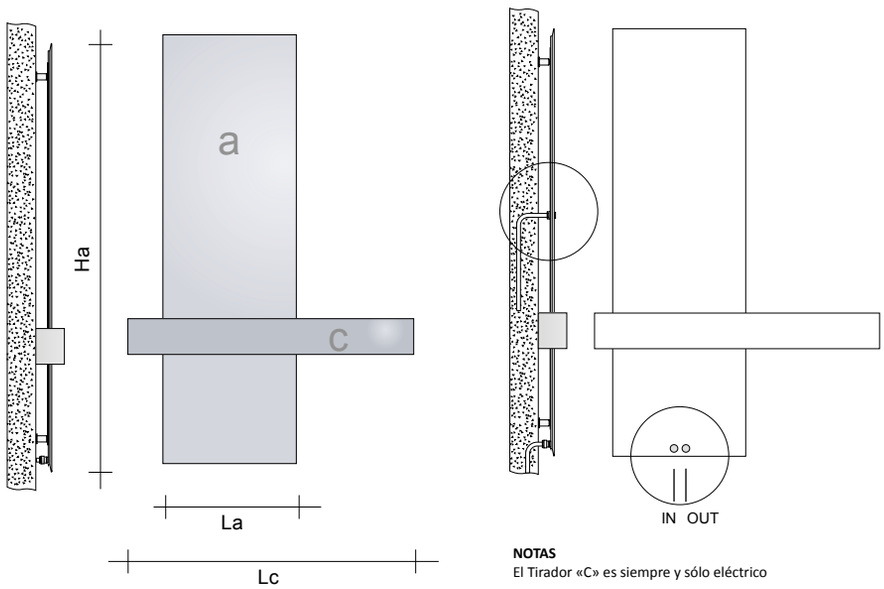

NOTAS
El Tirador «C» es siempre y sólo eléctrico

Código del producto **SQC00#180 056 SQM 120 9010 R12**

SQC00#180 056	Código de artículo que se muestra en la tarifa de precios
M2120	Square Maniglione 120 cm
9010	Consultar código de colores en la CARTA DE COLORES DE TUBES (sin GRCR)
R12	El código de conexión que define el tipo de conexión (Cobre o Multicapa) se muestra en la página. 319 de esta lista de precios.

Código Accesorios

Cód. GVR	Grupo válvulas remotas de una vía acabado Cromado
Cód. GVRC#*	Grupo válvulas remotas de una vía acabado Color*

* Especifique el código de color, por ej. ral 9010 comprobando la TABLA DE COLORES DE TUBES.

Modelo	**Ha** (cm)	**Lc** (cm)	Watt ΔT. 50°C	Watt ΔT. 30°C	Precio A y C blancos (€)	Precio A de color C blanco (€)	Precio A blanco C de color (€)	Precio A y C de color (€)
SQC00#160046SQM100 a SQV2#IDR160046 c SQM#ELE100	160,0	100,0	686	378				
SQC00#160046SQM120 a SQV2#IDR160046 c SQM#ELE120	160,0	120,0	696	388				
SQC00#160046SQM150 a SQV2#IDR160046 c SQM#ELE150	160,0	150,0	721	473				
SQC00#160056SQM100 a SQV2#IDR160056 c SQM#ELE100	160,0	100,0	895	484				
SQC00#160056SQM120 a SQV2#IDR160056 c SQM#ELE120	160,0	120,0	905	494				
SQC00#160056SQM150 a SQV2#IDR160056 c SQM#ELE150	160,0	150,0	930	519				
SQC00#180046SQM100 a SQV2#IDR180046 c SQM#ELE100	180,0	100,0	762	417				
SQC00#180046SQM120 a SQV2#IDR180046 c SQM#ELE120	180,0	120,0	772	427				
SQC00#180046SQM150 a SQV2#IDR180046 c SQM#ELE150	180,0	150,0	797	452				
SQC00#180056SQM100 a SQV2#IDR180056 c SQM#ELE100	180,0	100,0	996	536				
SQC00#180056SQM120 a SQV2#IDR180056 c SQM#ELE120	180,0	120,0	1006	546				
SQC00#180056SQM150 a SQV2#IDR180056 c SQM#ELE150	180,0	150,0	1031	571				

SQUARE COMPOSITION 02 HIDRÁULICO

Radiador de DISEÑO con funcionamiento hidráulico en ALUMINIO

Precio por radiador/calentador de toallas en color blanco/cromado estándar (donde se especifique) y las conexiones estándar (IVA y transporte excluidos).

EN 442 EURONORM HW

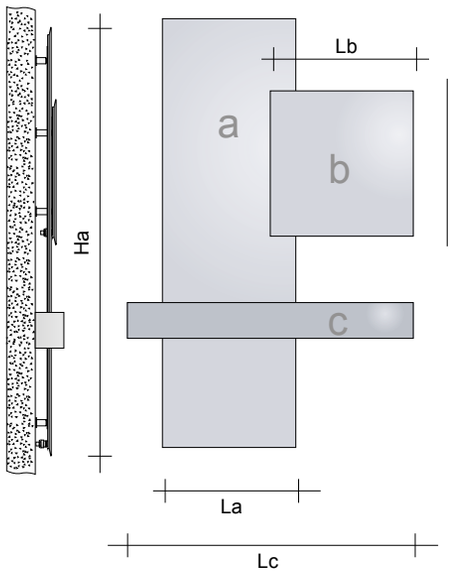

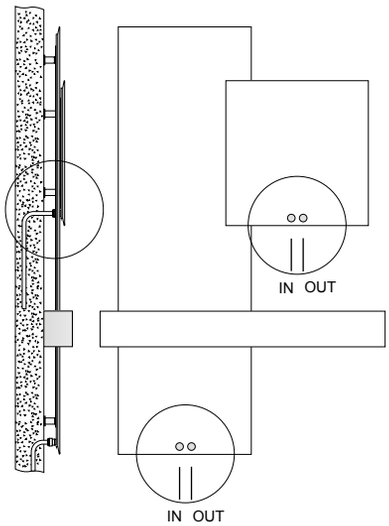

NOTAS
El Tirador «C» es siempre y sólo eléctrico

Modelo	Ha (cm)	Lc (cm)	Watt ΔT. 50°C	Watt ΔT. 30°C	Precio A y B blancos (€)	Precio A de color B blanco (€)	Precio A blanco B de color (€)	Precio A y B de color (€)
SQC02#160046056056SQM100 a SQV2#IDR160046 b SQV2#IDR056056 c SQM#ELE100	160,0	100,0	999	549				
SQC02#160046056056SQM120 a SQV2#IDR160046 b SQV2#IDR056056 c SQM#ELE120	160,0	120,0	1009	555				
SQC02#160046056056SQM150 a SQV2#IDR160046 b SQV2#IDR056056 c SQM#ELE150	160,0	150,0	1034	569				
SQC02#180046056056SQM100 a SQV2#IDR180046 b SQV2#IDR056056 c SQM#ELE100	180,0	100,0	1075	591				
SQC02#180046056056SQM120 a SQV2#IDR180046 b SQV2#IDR056056 c SQM#ELE120	180,0	120,0	1085	597				
SQC02#180046056056SQM150 a SQV2#IDR180046 b SQV2#IDR056056 c SQM#ELE150	180,0	150,0	1110	611				
SQC02#180056056056SQM120 a SQV2#IDR180056 b SQV2#IDR056056 c SQM#ELE120	180,0	120,0	1319	725				
SQC02#200056056056SQM120 a SQV2#IDR200056 b SQV2#IDR056056 c SQM#ELE120	200,0	120,0	1422	782				
SQC02#200056056056SQM150 a SQV2#IDR200056 b SQV2#IDR056056 c SQM#ELE150	200,0	150,0	1447	796				

Grupo Válvulas remoto – GVR

Para obtener más información sobre la elección de válvulas, consulte la pág. 312

Código	Descripción	Acabados	Precio (€)
GVR#1 GVRTG#1...	Grupo válvula Termostatizable y detentor EMPOTRADO con conexión REMOTA Grupo válvula Termostática y detentor EMPOTRADO con conexión REMOTA*	Cromado Galvánica	
GVRC#1... GVRTC#1...	Grupo válvula Termostatizable y detentor EMPOTRADO con conexión REMOTA Grupo válvula Termostática y detentor EMPOTRADO con conexión REMOTA*	De color De color	

Acabados Galvánicos: Ver la tabla de acabados especiales Tubes
Acabados coloreados: consulte las categorías C0, C1, C2 y C3 de paleta de colores de Tubes
* El precio no incluye el costo del cabezal termostático (ver página 320)

SQUARE COMPOSITION 03 HIDRÁULICO

Radiador de DISEÑO con funcionamiento hidráulico en ALUMINIO

Precio por radiador/calentador de toallas en color blanco/cromado estándar (donde se especifique) y las conexiones estándar (IVA y transporte excluidos).

EN 442 +EUROPNORM HW

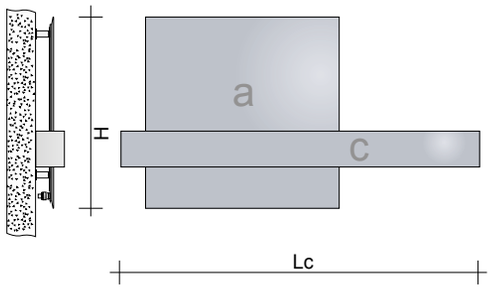

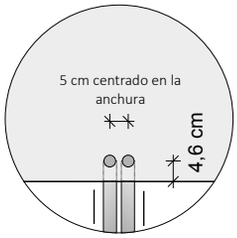

Conexión del CALORÍFERO al GVR

El modelo SQUARE Composition está conectado con la instalación de calefacción mediante conexión remota GVR (Grupo Válvula Remoto) que se suministra como accesorio, mientras el tirador es siempre y solo Eléctrico.

SQC03#056056 SQM120..

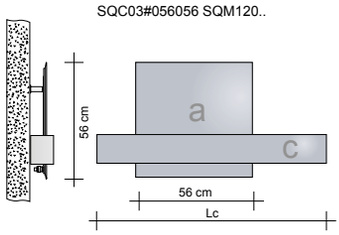

SQC03#080081 SQM150..

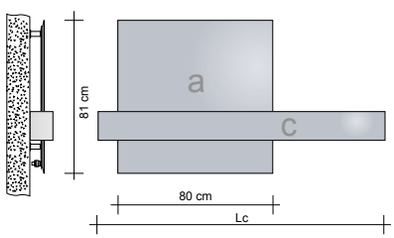

SQC03#140056 SQM150...

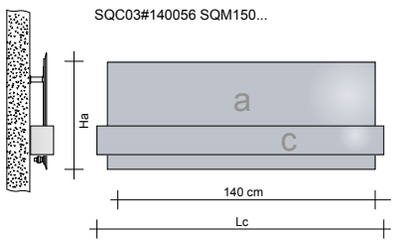

Modelo	H (cm)	Lc (cm)	Watt ΔT. 50°C	Watt ΔT. 30°C	Precio A y C blancos (€)	Precio A de color C blanco (€)	Precio A blanco C de color (€)	Precio A y C de color (€)
SQC03#056056SQM100 a SQV2#IDR056056 c SQM#ELE100	56,0	100,0	373	205				
SQC03#056056SQM120 a SQV2#IDR056056 c SQM#ELE120	56,0	120,0	383	211				
SQC03#056056SQM150 a SQV2#IDR056056 c SQM#ELE150	56,0	150,0	408	224				
SQC03#080081SQM100 a SQV2#IDR080081 c SQM#ELE100	80,0	100,0	730	402				
SQC03#080081SQM120 a SQV2#IDR080081 c SQM#ELE120	80,0	120,0	740	407				
SQC03#080081SQM150 a SQV2#IDR080081 c SQM#ELE150	80,0	150,0	765	421				
SQC03#140046SQM150 a SQO2#IDR140046 c SQM#ELE100	46,0	150,0	647	356				
SQC03#140056SQM150 a SQO2#IDR140056 c SQM#ELE120	56,0	150,0	831	457				
SQC03#140071SQM150 a SQO2#IDR140071 c SQM#ELE150	71,0	150,0	1016	559				

Grupo Válvulas remoto – GVR

Para obtener más información sobre la elección de válvulas, consulte la pág. 312

Código	Descripción	Acabados	Precio (€)
GVR#1 GVRTG#1...	Grupo válvula Termostatizable y detentor EMPOTRADO con conexión REMOTA Grupo válvula Termostática y detentor EMPOTRADO con conexión REMOTA*	Cromado Galvánica	
GVRC#1... GVRTC#1...	Grupo válvula Termostatizable y detentor EMPOTRADO con conexión REMOTA Grupo válvula Termostática y detentor EMPOTRADO con conexión REMOTA*	De color De color	

Acabados Galvánicos: Ver la tabla de acabados especiales Tubes
Acabados coloreados: consulte las categorías C0, C1, C2 y C3 de paleta de colores de Tubes
* El precio no incluye el costo del cabezal termostático (ver página 320)