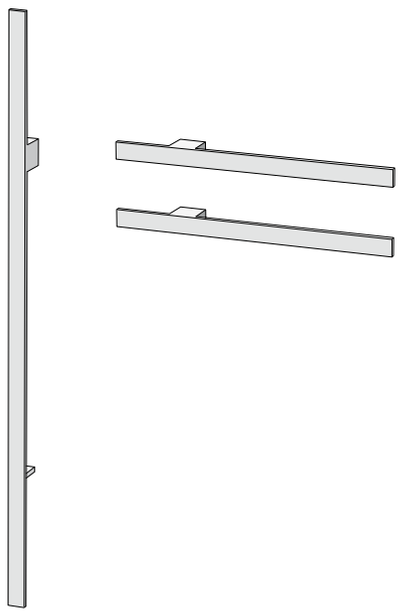

ORIENTAMENTO

I-CHING può essere installato sia in Verticale che in Orizzontale in tutte le sue dimensioni; la predisposizione dell'orientamento avviene in fase di installazione della parte incassata.

VERSIONE ELETTRICA (24Volt)

I-CHING è ordinabile con interruttore on/off o senza. Avendo un funzionamento a 24 Volt, lo scaldasalviette, viene fornito di serie con il trasformatore e con la scatola di alloggiamento da incassare a parete.
La versione senza interruttore deve essere collegata all'impianto elettrico attraverso un qualsiasi dispostivo di controllo anche domotico.
Il modello con interruttore viene fornito di serie con il cavo di allacciamento dell'interruttore al trasformatore. Il cavo ha una lunghezza massima di 4 mt e può essere accorciato a seconda delle esigenze.
Il modello con interruttore viene fornito di serie con il cavo di allacciamento dell'interruttore al trasformatore. Il cavo ha una lunghezza massima di 4 mt e può essere accorciato a seconda delle esigenze.

FINITURE

Tutte le finiture di I-Ching, sia galvaniche che colorate, vengono eseguite direttamente sull'acciaio Inox, materiale di cui è costruito lo scaldasalviette.

FINITURE GALVANICHE

finitura standard

INOX Satinato (cod. G0_XSA)

finiture speciali maggiormente richieste

(fornita con supplemento di prezzo)

INOX Lucido (cod. G1_XLU)

NICHEL NERO Spazzolato Opaco (cod. G2_NNS)

STAGNO Spazzolato Opaco (cod. G2_SSO)

RAME Spazzolato Opaco (cod. G2_RMO)

FINITURE SPECIALI GALVANICHE per I_CHING

Codice Descrizione	G0 G0_XSA INOX Satinato		G2 G2_XLU INOX Lucido	G2 G2_BRP Bronzo Spazzolato Opaco	G2 G2_NIK Nichel Spazzolato Opaco	G2 G2_NNO Nichel Nero Opaco	G2 G2_NNS Nichel Nero Spazzolato Opaco	G2 G2_OSO Ottone Spazzolato Opaco	G2 G2_SSO Stagno Spazzolato Opaco (1)	G2 G2_NNE Nichel Nero Lucido	G3 G3_OTO Ottone Opaco	G3 G3_RMO Rame Spazzolato Opaco (1)	G5 G5_O14 Oro 14 Lucido
Categoria finiture	**G0**		**G2**								**G3**		**G5**
Supplementi calcolati su base G0 (INOX Satinato) In %	**0%**		**25%**	**25%**	**25%**	**25%**	**25%**	**25%**	**25%**	**40%**	**40%**	**40%**	**40%**

(1) Finitura manuale soggetta a variazioni cromatiche accentuate per cui ogni prodotto è diverso dall'altro

FINITURE COLORE

finiture di serie

BIANCO Opaco (cod.916P)

NERO Opaco (cod.9005)

finiture a richiesta
(Categoria colori C0/C1/C3)

Con «finiture a richiesta» si intendono tutti i colori della Mazzetta Colori TUBES con categoria C0/C1/C3. Il Grigio Cromo Lucido cod.GRCR non è disponibile per questo modello.

Come eseguire l'ordine di I-Ching

I-Ching si compone di due elementi, una parte esterna, quella visibile, ed una parte incassata che deve essere predisposta nel momento dell'esecuzione degli impianti e può quindi essere spedita in anticipo.

I-Ching è disponibile con o senza interruttore ed il funzionamento è a 24 V.

Es.: ordine I-CHING da 1 elemento con interruttore

Parte esterna	**ICH1E#063...**
ICH1E	I-Ching 1 elemento Elettrico
063	Lunghezza elemento 63 cm
...	Specificare il colore (vedi mazzetta colori di Tubes)
Parte incassata	**INC_ICH#E01INT**
	Incasso per I-Ching 1 elemento predisposto per l'interruttore
Interruttore	**INT_ICH#**
INT_ICH	Interruttore per I-Ching
Kit Trasformatori	**KIT_ICH#01INT**
	Kit trasformatore per I-Ching predisposto per l'interruttore

Elettrico con interruttore

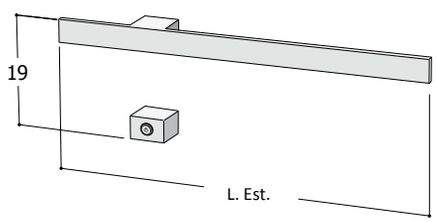

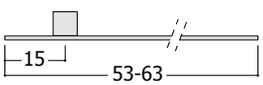

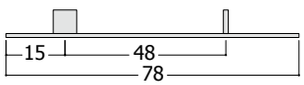

Elettrico senza interruttore

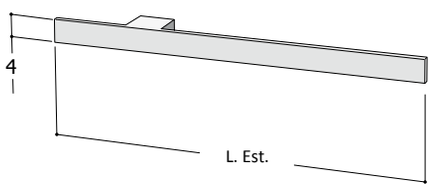

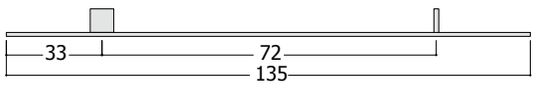

I-CHING 1 Elemento

Parte ESTERNA

Modello	Descrizione	L (cm) P. Est.	H (cm) P. Est.	Resa Watt	Finiture Inox Galvaniche* Inox Satinato	Inox Lucido	Modello	Finiture Colorate* Colori di Serie	Colori C0/C1/C2
ICH1EG#053...	Parte esterna I-CHING 01 L.53 cm	53,0	4,0	15 W			ICH1E#053...		
ICH1EG#063...	Parte esterna I-CHING 01 L.63 cm	63,0	4,0	19 W			ICH1E#063...		
ICH1EG#078...	Parte esterna I-CHING 01 L.78 cm	78,0	4,0	24 W			ICH1E#078...		
ICH1EG#135...	Parte esterna I-CHING 01 L.135 cm	135,0	4,0	40 W			ICH1E#135...		

* Per le altre finiture disponibili, ossia per i Colori Categoria C3, il prezzo sarà calcolato con un supplemento pari al +25% rispetto ai prezzi illustrati per la finita Inox Satinato. Per le finiture Galvaniche, vedere la tabella a pag. 281.

Parte INCASSO

Modello	Descrizione	Prezzo (€)
INC_ICH#15E01	Incasso per I-CHING 1 Elemento senza predisposizione interruttore	
INC_ICH#15E01INT	Incasso per I-CHING 1 Elemento predisposto per l'interruttore	

Interruttori

Modello	Descrizione	Prezzo (€)
INT_ICH#...	Interruttore per I-CHING Colorato	
INT_ICHG#...	Interruttore per I-CHING Galvanico	

KIT Trasformatore** Componente Obbligatorio

Modello	Descrizione	Prezzo (€)
KIT_ICH#01	Kit trasformatore senza predisposizione interruttore (max120W)	
KIT_ICH#01INT	Kit trasformatore predisposto per l'interruttore (max120W)	

** Il Kit Trasformatore comprende il trasformatore 24V e la predisposizione per i collegamento elettrico

I-CHING necessita di una corretta installazione della parte incassata. Istruzioni di montaggio, schede tecniche e video tutorial consultabili attraverso il QR code o nel sito www.tubesradiatori.com.

Come eseguire l'ordine di I-Ching

I-Ching si compone di due elementi, una parte esterna, quella visibile, ed una parte incassata che deve essere predisposta nel momento dell'esecuzione degli impianti e può quindi essere spedita in anticipo.

I-Ching è disponibile con o senza interruttore ed il funzionamento è a 24 V.

Es.: ordine I-CHING da 2 elementi con interruttore

Parte esterna	**ICH2E#063...**
ICH2E	I-Ching 2 elementi Elettrico
063	Lunghezza elemento 63 cm
...	Specificare il colore (vedi mazzetta colori di Tubes)
Parte incassata	**INC_ICH#E02INT**
	Incasso per I-Ching 2 elementi predisposto per l'interruttore
Interruttore	**INT_ICH#**
INT_ICH	Interruttore per I-Ching
Kit Trasformatori	**KIT_ICH#01INT**
	Kit trasformatore per I-Ching predisposto per l'interruttore

Elettrico con interruttore

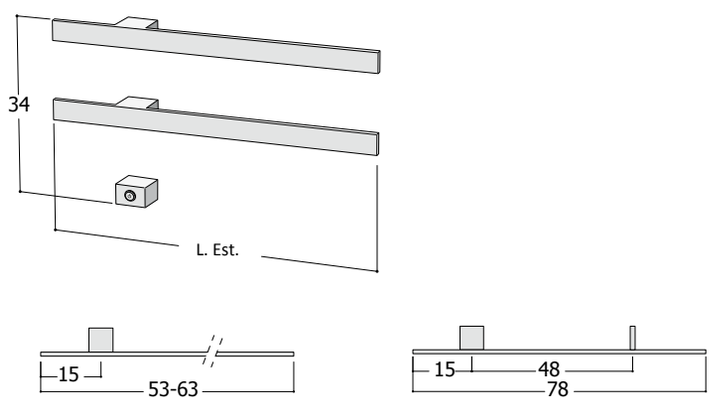

Elettrico senza interruttore

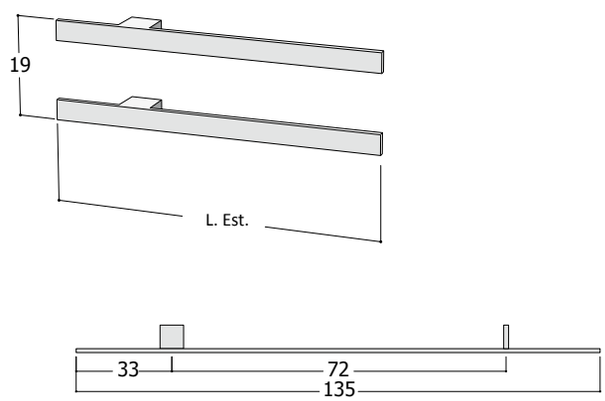

I-CHING 2 Elementi

Parte ESTERNA

Modello	Descrizione	L (cm) P. Est.	H (cm) P. Est.	Resa Watt	Finiture Inox Galvaniche* Inox Satinato	Inox Lucido	Modello	Finiture Colorate* Colori di Serie	Colori C0/C1/C2
ICH2EG#053...	Parte esterna I-CHING 02 L.53 cm	53,0	19,0	30 W			ICH2E#053...		
ICH2EG#063...	Parte esterna I-CHING 02 L.63 cm	63,0	19,0	38 W			ICH2E#063...		
ICH2EG#078...	Parte esterna I-CHING 02 L.78 cm	78,0	19,0	48 W			ICH2E#078...		
ICH2EG#135...	Parte esterna I-CHING 02 L.135 cm	135,0	19,0	80 W			ICH2E#135...		

* Per le altre finiture disponibili, ossia per i Colori Categoria C3, il prezzo sarà calcolato con un supplemento pari al +25% rispetto ai prezzi illustrati per la finita Inox Satinato. Per le finiture Galvaniche, vedere la tabella a pag. 281.

Parte INCASSO

Modello	Descrizione	Prezzo (€)
INC_ICH#15E02	Incasso per I-CHING 2 Elementi senza predisposizione interruttore	
INC_ICH#15E02INT	Incasso per I-CHING 2 Elementi predisposto per l'interruttore	

Interruttori

Modello	Descrizione	Prezzo (€)
INT_ICH#...	Interruttore per I-CHING Colorato	
INT_ICHG#...	Interruttore per I-CHING Galvanico	

KIT Trasformatore** Componente Obbligatorio

Modello	Descrizione	Prezzo (€)
KIT_ICH#01	Kit trasformatore senza predisposizione interruttore (max120W)	
KIT_ICH#01INT	Kit trasformatore predisposto per l'interruttore (max120W)	

** Il Kit Trasformatore comprende il trasformatore 24V e la predisposizione per i collegamento elettrico

I-CHING necessita di una corretta installazione della parte incassata. Istruzioni di montaggio, schede tecniche e video tutorial consultabili attraverso il QR code o nel sito www.tubesradiatori.com.

Come eseguire l'ordine di I-Ching

I-Ching si compone di due elementi, una parte esterna, quella visibile, ed una parte incassata che deve essere predisposta nel momento dell'esecuzione degli impianti e può quindi essere spedita in anticipo.

I-Ching è disponibile con o senza interruttore ed il funzionamento è a 24 V.

Es.: ordine I-CHING da 3 elementi con interruttore

Parte esterna	**ICH3E#063...**
ICH3E	I-Ching 3 elementi Elettrico
063	Lunghezza elemento 63 cm
...	Specificare il colore (vedi mazzetta colori di Tubes)
Parte incassata	**INC_ICH#E03INT**
	Incasso per I-Ching 3 elementi predisposto per l'interruttore
Interruttore	**INT_ICH#**
INT_ICH	Interruttore per I-Ching
Kit Trasformatori	**KIT_ICH#01INT**
	Kit trasformatore per I-Ching predisposto per l'interruttore

Elettrico con interruttore

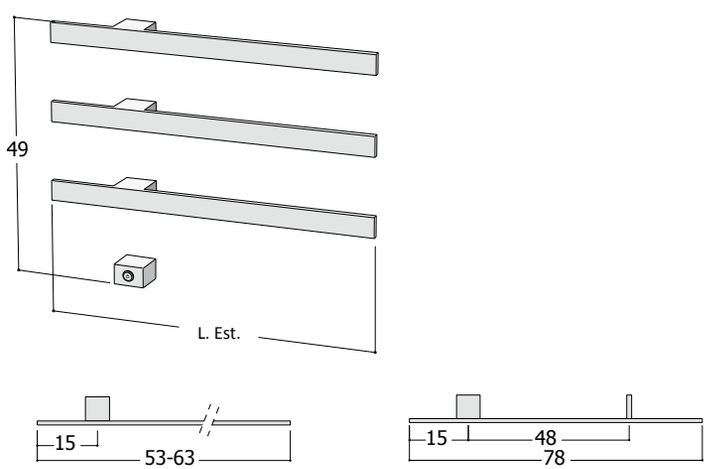

Elettrico senza interruttore

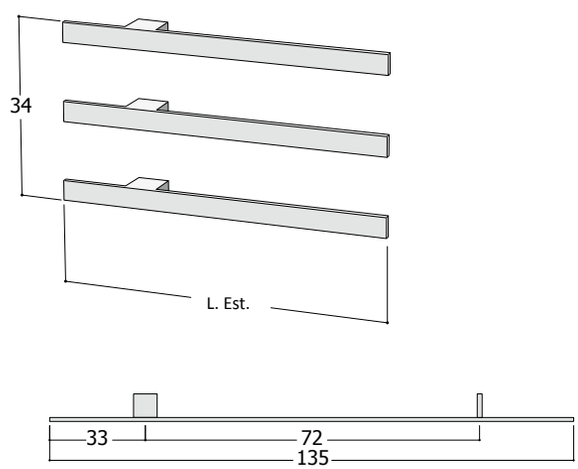

I-CHING 3 Elementi

Parte ESTERNA

Modello	Descrizione	L (cm) P. Est.	H (cm) P. Est.	Resa Watt	Finiture Inox Galvaniche* Inox Satinato	Inox Lucido	Modello	Finiture Colorate* Colori di Serie	Colori C0/C1/C2
ICH3EG#053...	Parte esterna I-CHING 03 L.53 cm	53,0	34,0	45 W			ICH3E#053...		
ICH3EG#063...	Parte esterna I-CHING 03 L.63 cm	63,0	34,0	57 W			ICH3E#063...		
ICH3EG#078...	Parte esterna I-CHING 03 L.78 cm	78,0	34,0	72 W			ICH3E#078...		
ICH3EG#135...	Parte esterna I-CHING 03 L.135 cm	135,0	34,0	120 W			ICH3E#135...		

* Per le altre finiture disponibili, ossia per i Colori Categoria C3, il prezzo sarà calcolato con un supplemento pari al +25% rispetto ai prezzi illustrati per la finita Inox Satinato. Per le finiture Galvaniche, vedere la tabella a pag. 281.

Parte INCASSO

Modello	Descrizione	Prezzo (€)
INC_ICH#15E03	Incasso per I-CHING 3 Elementi senza predisposizione interruttore	
INC_ICH#15E03INT	Incasso per I-CHING 3 Elementi predisposto per l'interruttore	

Interruttori

Modello	Descrizione	Prezzo (€)
INT_ICH#...	Interruttore per I-CHING Colorato	
INT_ICHG#...	Interruttore per I-CHING Galvanico	

KIT Trasformatore** Componente Obbligatorio

Modello	Descrizione	Prezzo (€)
KIT_ICH#01	Kit trasformatore senza predisposizione interruttore (max120W)	
KIT_ICH#01INT	Kit trasformatore predisposto per l'interruttore (max120W)	

** Il Kit Trasformatore comprende il trasformatore 24V e la predisposizione per i collegamento elettrico

I-CHING necessita di una corretta installazione della parte incassata. Istruzioni di montaggio, schede tecniche e video tutorial consultabili attraverso il QR code o nel sito www.tubesradiatori.com.

Come eseguire l'ordine di I-Ching

I-Ching si compone di due elementi, una parte esterna, quella visibile, ed una parte incassata che deve essere predisposta nel momento dell'esecuzione degli impianti e può quindi essere spedita in anticipo.

I-Ching è disponibile con o senza interruttore ed il funzionamento è a 24 V.

Es.: ordine I-CHING da 4 elementi con interruttore

Parte esterna	**ICH4E#063...**
ICH4E	I-Ching 4 elementi Elettrico
063	Lunghezza elemento 63 cm
...	Specificare il colore (vedi mazzetta colori di Tubes)
Parte incassata	**INC_ICH#E04INT**
	Incasso per I-Ching 4 elementi predisposto per l'interruttore
Interruttore	**INT_ICH#**
INT_ICH	Interruttore per I-Ching
Kit Trasformatori	**KIT_ICH#01INT**
	Kit trasformatore per I-Ching predisposto per l'interruttore

Elettrico con interruttore

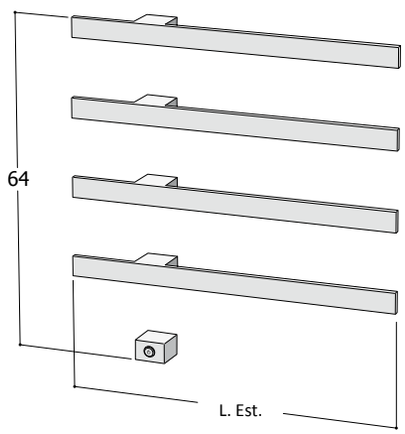

Elettrico senza interruttore

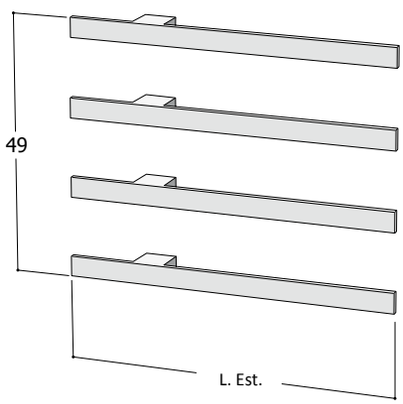

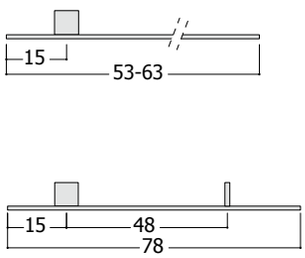

I-CHING 4 Elementi

Parte ESTERNA

Modello	Descrizione	L (cm) P. Est.	H (cm) P. Est.	Resa Watt	Finiture Inox Galvaniche* Inox Satinato	Inox Lucido	Modello	Finiture Colorate* Colori di Serie	Colori C0/C1/C2
ICH4EG#053...	Parte esterna I-CHING 04 L.53 cm	53,0	49,0	60 W			ICH4E#053...		
ICH4EG#063...	Parte esterna I-CHING 04 L.63 cm	63,0	49,0	76 W			ICH4E#063...		
ICH4EG#078...	Parte esterna I-CHING 04 L.78 cm	78,0	49,0	96 W			ICH4E#078...		

* Per le altre finiture disponibili, ossia per i Colori Categoria C3, il prezzo sarà calcolato con un supplemento pari al +25% rispetto ai prezzi illustrati per la finita Inox Satinato. Per le finiture Galvaniche, vedere la tabella a pag. 281.

Parte INCASSO

Modello	Descrizione	Prezzo (€)
INC_ICH#15E04	Incasso per I-CHING 4 Elementi senza predisposizione interruttore	
INC_ICH#15E04INT	Incasso per I-CHING 4 Elementi predisposto per l'interruttore	

Interruttori

Modello	Descrizione	Prezzo (€)
INT_ICH#...	Interruttore per I-CHING Colorato	
INT_ICHG#...	Interruttore per I-CHING Galvanico	

KIT Trasformatore** Componente Obbligatorio

Modello	Descrizione	Prezzo (€)
KIT_ICH#01	Kit trasformatore senza predisposizione interruttore (max120W)	
KIT_ICH#01INT	Kit trasformatore predisposto per l'interruttore (max120W)	

** Il Kit Trasformatore comprende il trasformatore 24V e la predisposizione per i collegamento elettrico

I-CHING necessita di una corretta installazione della parte incassata. Istruzioni di montaggio, schede tecniche e video tutorial consultabili attraverso il QR code o nel sito www.tubesradiatori.com.

Come eseguire l'ordine di I-Ching

I-Ching si compone di due elementi, una parte esterna, quella visibile, ed una parte incassata che deve essere predisposta nel momento dell'esecuzione degli impianti e può quindi essere spedita in anticipo.

I-Ching è disponibile con o senza interruttore ed il funzionamento è a 24 V.

Es.: ordine I-CHING da 5 L.78 cm elementi con interruttore

Parte esterna	**ICH5E#078...**
ICH5E	I-Ching 5 elementi Elettrico
078	Lunghezza elemento 78 cm
...	Specificare il colore (vedi mazzetta colori di Tubes)
Parte incassata	**INC_ICH#E05INT**
	Incasso per I-Ching 5 elementi predisposto per l'interruttore
Interruttore	**INT_ICH#**
INT_ICH	Interruttore per I-Ching
Kit Trasformatori	**KIT_ICH#01INT**
	Kit trasformatore per I-Ching predisposto per l'interruttore

Elettrico con interruttore

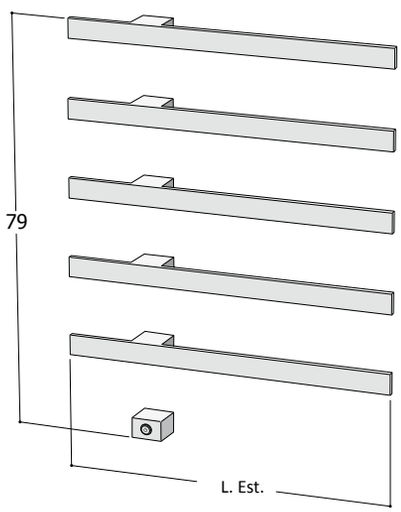

Elettrico senza interruttore

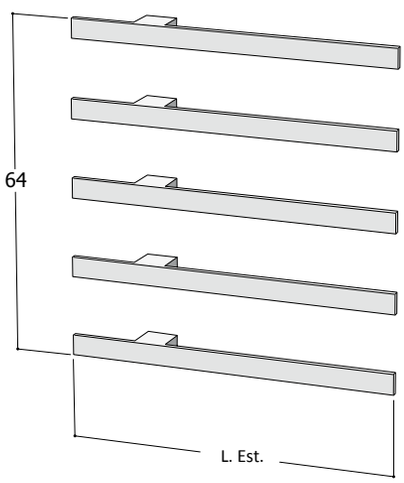

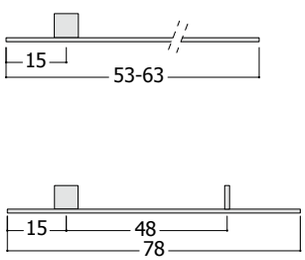

I-CHING 5 Elementi

Parte ESTERNA

Modello	Descrizione	L (cm) P. Est.	H (cm) P. Est.	Resa Watt	Finiture Inox Galvaniche* Inox Satinato	Inox Lucido	Modello	Finiture Colorate* Colori di Serie	Colori C0/C1/C2
ICH5EG#053...	Parte esterna I-CHING 05 L.53 cm	53,0	64,0	75 W			ICH5E#053...		
ICH5EG#063...	Parte esterna I-CHING 05 L.63 cm	63,0	64,0	95 W			ICH5E#063...		
ICH5EG#078...	Parte esterna I-CHING 05 L.78 cm	78,0	64,0	120 W			ICH5E#078...		

* Per le altre finiture disponibili, ossia per i Colori Categoria C3, il prezzo sarà calcolato con un supplemento pari al +25% rispetto ai prezzi illustrati per la finita Inox Satinato. Per le finiture Galvaniche, vedere la tabella a pag. 281.

Parte INCASSO

Modello	Descrizione	Prezzo (€)
INC_ICH#15E05	Incasso per I-CHING 5 Elementi senza predisposizione interruttore	
INC_ICH#15E05INT	Incasso per I-CHING 5 Elementi predisposto per l'interruttore	

Interruttori

Modello	Descrizione	Prezzo (€)
INT_ICH#...	Interruttore per I-CHING Colorato	
INT_ICHG#...	Interruttore per I-CHING Galvanico	

KIT Trasformatore** Componente Obbligatorio

Modello	Descrizione	Prezzo (€)
KIT_ICH#01	Kit trasformatore senza predisposizione interruttore (max120W)	
KIT_ICH#01INT	Kit trasformatore predisposto per l'interruttore (max120W)	

** Il Kit Trasformatore comprende il trasformatore 24V e la predisposizione per i collegamento elettrico

I-CHING necessita di una corretta installazione della parte incassata. Istruzioni di montaggio, schede tecniche e video tutorial consultabili attraverso il QR code o nel sito www.tubesradiatori.com.

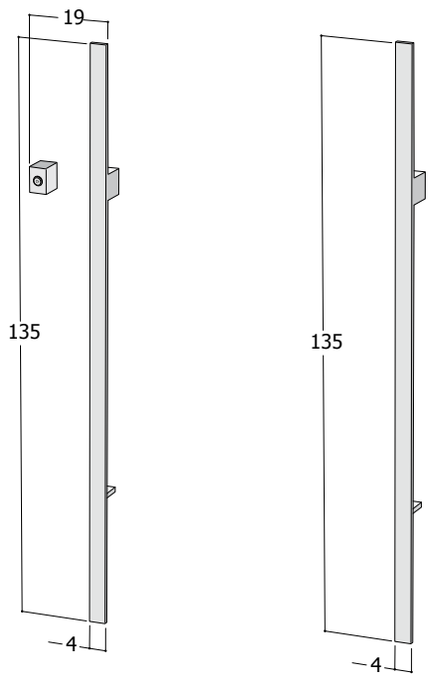

Come eseguire l'ordine di I-Ching

I-Ching si compone di due elementi, una parte esterna, quella visibile, ed una parte incassata che deve essere predisposta nel momento dell'esecuzione degli impianti e può quindi essere spedita in anticipo.

I-Ching è disponibile con o senza interruttore ed il funzionamento è a 24 V.

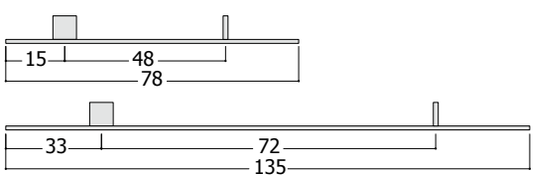

Es.: ordine I-CHING da 1 elemento con interruttore

Parte esterna	**ICH1E#135...**
ICH1	I-Ching 1 elemento Elettrico
063	Altezza elemento 135 cm
...	Specificare il colore (vedi mazzetta colori di Tubes)
Parte incassata	**INC_ICH#E01INT**
	Incasso per I-Ching 1 elemento predisposto per l'interruttore
Interruttore	**INT_ICH#**
INT_ICH	Interruttore per I-Ching
Kit Trasformatori	**KIT_ICH#01INT**
	Kit trasformatore per I-Ching predisposto per l'interruttore

I-CHING 1 Elemento verticale

Parte ESTERNA

Modello	Descrizione	L (cm) P. Est.	H (cm) P. Est.	Resa Watt	Finiture Inox Galvaniche* Inox Satinato	Inox Lucido	Modello	Finiture Colorate* Colori di Serie	Colori C0/C1/C2
ICH1EG#078...	Parte esterna I-CHING 01 L.78 cm	4,0	78,0	24 W			ICH1E#078...		
ICH1EG#135...	Parte esterna I-CHING 01 L.135 cm	4,0	135,0	40 W			ICH1E#135...		

* Per le altre finiture disponibili, ossia per i Colori Categoria C3, il prezzo sarà calcolato con un supplemento pari al +25% rispetto ai prezzi illustrati per la finita Inox Satinato. Per le finiture Galvaniche, vedere la tabella a pag. 281.

Parte INCASSO

Modello	Descrizione	Prezzo (€)
INC_ICH#15E01	Incasso per I-CHING 1 Elemento senza predisposizione interruttore	
INC_ICH#15E01INT	Incasso per I-CHING 1 Elemento predisposto per l'interruttore	

Interruttori

Modello	Descrizione	Prezzo (€)
INT_ICH#...	Interruttore per I-CHING Colorato	
INT_ICHG#...	Interruttore per I-CHING Galvanico	

KIT Trasformatore** Componente Obbligatorio

Modello	Descrizione	Prezzo (€)
KIT_ICH#01	Kit trasformatore senza predisposizione interruttore (max120W)	
KIT_ICH#01INT	Kit trasformatore predisposto per l'interruttore (max120W)	

** Il Kit Trasformatore comprende il trasformatore 24V e la predisposizione per i collegamento elettrico

I-CHING necessita di una corretta installazione della parte incassata. Istruzioni di montaggio, schede tecniche e video tutorial consultabili attraverso il QR code o nel sito www.tubesradiatori.com.

Come eseguire l'ordine di I-Ching

I-Ching si compone di due elementi, una parte esterna, quella visibile, ed una parte incassata che deve essere predisposta nel momento dell'esecuzione degli impianti e può quindi essere spedita in anticipo.

I-Ching è disponibile con o senza interruttore ed il funzionamento è a 24 V.

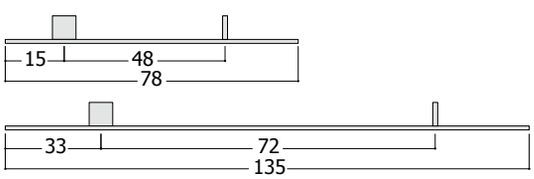

Es.: ordine I-CHING da 2 elementi senza interruttore

Parte esterna	**ICH2E#135...**
ICH2	I-Ching 2 elementi Elettrico
135	Altezza elemento 135 cm
...	Specificare il colore (vedi mazzetta colori di Tubes)
Parte incassata	**INC_ICH#E02**
	Incasso per I-Ching 2 elementi SENZA predisposizione per l'interruttore
Kit Trasformatori	**KIT_ICH#01--**
	Kit trasformatore per I-Ching SENZA predisposizione per l'interruttore

I-CHING 2 Elementi verticale

Parte ESTERNA

Modello	Descrizione	L (cm) P. Est.	H (cm) P. Est.	Resa Watt	Finiture Inox Galvaniche* Inox Satinato	Inox Lucido	Modello	Finiture Colorate* Colori di Serie	Colori C0/C1/C2
ICH2EG#078...	Parte esterna I-CHING 02 L.78 cm	19,0	78,0	48 W			ICH2E#078...		
ICH2EG#135...	Parte esterna I-CHING 02 L.135 cm	19,0	135,0	80 W			ICH2E#135...		

* Per le altre finiture disponibili, ossia per i Colori Categoria C3, il prezzo sarà calcolato con un supplemento pari al +25% rispetto ai prezzi illustrati per la finita Inox Satinato. Per le finiture Galvaniche, vedere la tabella a pag. 281.

Parte INCASSO

Modello	Descrizione	Prezzo (€)
INC_ICH#15E02	Incasso per I-CHING 2 Elementi senza predisposizione interruttore	
INC_ICH#15E02INT	Incasso per I-CHING 2 Elementi predisposto per l'interruttore	

Interruttori

Modello	Descrizione	Prezzo (€)
INT_ICH#...	Interruttore per I-CHING Colorato	
INT_ICHG#...	Interruttore per I-CHING Galvanico	

KIT Trasformatore** Componente Obbligatorio

Modello	Descrizione	Prezzo (€)
KIT_ICH#01	Kit trasformatore senza predisposizione interruttore (max120W)	
KIT_ICH#01INT	Kit trasformatore predisposto per l'interruttore (max120W)	

** Il Kit Trasformatore comprende il trasformatore 24V e la predisposizione per i collegamento elettrico

I-CHING necessita di una corretta installazione della parte incassata. Istruzioni di montaggio, schede tecniche e video tutorial consultabili attraverso il QR code o nel sito www.tubesradiatori.com.

Come eseguire l'ordine di I-Ching

I-Ching si compone di due elementi, una parte esterna, quella visibile, ed una parte incassata che deve essere predisposta nel momento dell'esecuzione degli impianti e può quindi essere spedita in anticipo.

I-Ching è disponibile con o senza interruttore ed il funzionamento è a 24 V.

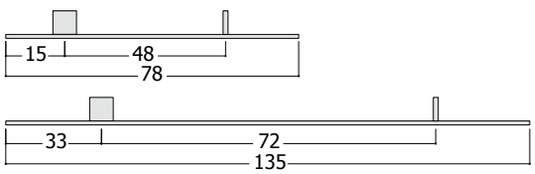

Es.: ordine I-CHING da 3 elementi con interruttore

Parte esterna	**ICH3E#135...**
ICH3	I-Ching 3 elementi Elettrico
135	Altezza elemento 135 cm
...	Specificare il colore (vedi mazzetta colori di Tubes)
Parte incassata	**INC_ICH#E03INT**
	Incasso per I-Ching 3 elementi predisposto per l'interruttore
Interruttore	**INT_ICH#**
INT_ICH	Interruttore per I-Ching
Kit Trasformatori	**KIT_ICH#01INT**
	Kit trasformatore per I-Ching predisposto per l'interruttore

I-CHING 3 Elementi

Parte ESTERNA

Modello	Descrizione	L (cm) P. Est.	H (cm) P. Est.	Resa Watt	Finiture Inox Galvaniche* Inox Satinato	Inox Lucido	Modello	Finiture Colorate* Colori di Serie	Colori C0/C1/C2
ICH3EG#078...	Parte esterna I-CHING 03 L.78 cm	34,0	78,0	72 W			ICH3E#078...		
ICH3EG#135...	Parte esterna I-CHING 03 L.135 cm	34,0	135,0	120 W			ICH3E#135...		

* Per le altre finiture disponibili, ossia per i Colori Categoria C3, il prezzo sarà calcolato con un supplemento pari al +25% rispetto ai prezzi illustrati per la finita Inox Satinato. Per le finiture Galvaniche, vedere la tabella a pag. 281.

Parte INCASSO

Modello	Descrizione	Prezzo (€)
INC_ICH#15E03	Incasso per I-CHING 3 Elementi senza predisposizione interruttore	
INC_ICH#15E03INT	Incasso per I-CHING 3 Elementi predisposto per l'interruttore	

Interruttori

Modello	Descrizione	Prezzo (€)
INT_ICH#...	Interruttore per I-CHING Colorato	
INT_ICHG#...	Interruttore per I-CHING Galvanico	

KIT Trasformatore** Componente Obbligatorio

Modello	Descrizione	Prezzo (€)
KIT_ICH#01	Kit trasformatore senza predisposizione interruttore (max120W)	
KIT_ICH#01INT	Kit trasformatore predisposto per l'interruttore (max120W)	

** Il Kit Trasformatore comprende il trasformatore 24V e la predisposizione per i collegamento elettrico

I-CHING necessita di una corretta installazione della parte incassata. Istruzioni di montaggio, schede tecniche e video tutorial consultabili attraverso il QR code o nel sito www.tubesradiatori.com.

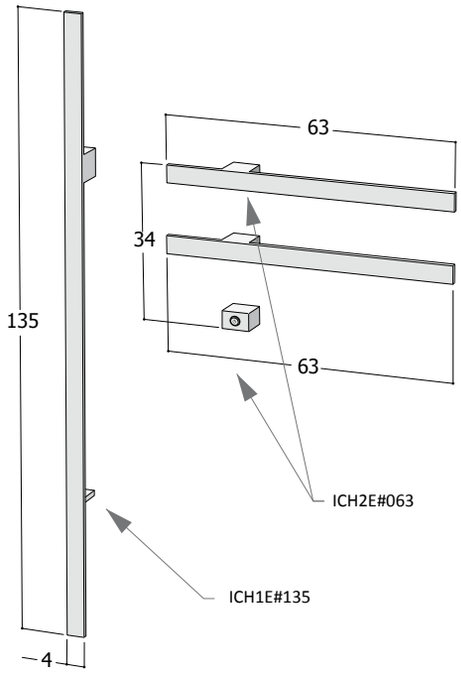

Come eseguire l'ordine di I-Ching

I-Ching si compone di due elementi, una parte esterna, quella visibile, ed una parte incassata che deve essere predisposta nel momento dell'esecuzione degli impianti e può quindi essere spedita in anticipo.

I-Ching è disponibile con o senza interruttore ed il funzionamento è a 24 V.

Es.: ordine I-CHING Composition_03 elettrico con interruttore

Parte esterna	**ICH2E#063... + ICH1E#135...**	**Parte incassata**	**INC_ICH#E02INT + INC_ICH#E01**
ICH2E#063	I-Ching 2 elementi elettrico da 63 cm	INC_ICH#E02INT	Incasso per I-Ching 2 elementi predisposto per l'interruttore
ICH2E#135	I-Ching 1 elemento elettrico da 135 cm	INC_ICH#E01	Incasso per I-Ching 1 elemento SENZA predisposizione
063, 135	Lunghezza elementi in cm	per l'interruttore	
...	Specificare il colore (vedi mazzetta colori di Tubes)		
		Kit Trasformatori	**KIT_ICH#01INT**
Interruttore	**INT_ICH#**		Kit trasformatore per I-Ching predisposto per l'interruttore
INT_ICH	Interruttore per I-Ching		

I-CHING Composition_3

Parte ESTERNA I-Ching Composition_03

Modello	Descrizione	Resa Watt	Finiture Inox Galvaniche* Inox Satinato	Inox Lucido	Modello	Finiture Colorate* Colori di Serie	Colori C0/C1/C2
ICH2EG#063...	Parte esterna I-CHING 02 L.63 cm	38 W			ICH2E#063...		
ICH1EG#135...	Parte esterna I-CHING 01 L.135 cm	40 W			ICH1E#135...		
	Totale I-CHING Composition_03	**78 W**					

* Per le altre finiture disponibili, ossia per i Colori Categoria C3, il prezzo sarà calcolato con un supplemento pari al +25% rispetto ai prezzi illustrati per la finita Inox Satinato. Per le finiture Galvaniche, vedere la tabella a pag. 281.

Parte INCASSO I-Ching Composition_03 con e senza interruttore

Modello	Descrizione	Prezzo (€)
INC_ICH#15E02	Incasso per I-CHING 2 Elementi senza predisposizione interruttore	
INC_ICH#15E01	Incasso per I-CHING 1 Elemento senza predisposizione interruttore	
Totale Parte incasso I-Ching Composition_03 senza predisposizione interruttore		
INC_ICH#15E02INT	Incasso per I-CHING 2 Elementi predisposto per l'interruttore	
INC_ICH#15E01INT	Incasso per I-CHING 1 Elemento predisposto per l'interruttore	
Totale Parte incasso I-Ching Composition_03 predisposto per l'interruttore		

Interruttori

Modello	Descrizione	Prezzo (€)
INT_ICH#...	Interruttore per I-CHING Colorato	
INT_ICHG#...	Interruttore per I-CHING Galvanico	

KIT Trasformatore** Componente Obbligatorio

Modello	Descrizione	Prezzo (€)
KIT_ICH#01	Kit trasformatore senza predisposizione interruttore (max120W)	
KIT_ICH#01INT	Kit trasformatore predisposto per l'interruttore (max120W)	

** Il Kit Trasformatore comprende il trasformatore 24V e la predisposizione per i collegamento elettrico

I-CHING necessita di una corretta installazione della parte incassata. Istruzioni di montaggio, schede tecniche e video tutorial consultabili attraverso il QR code o nel sito www.tubesradiatori.com.

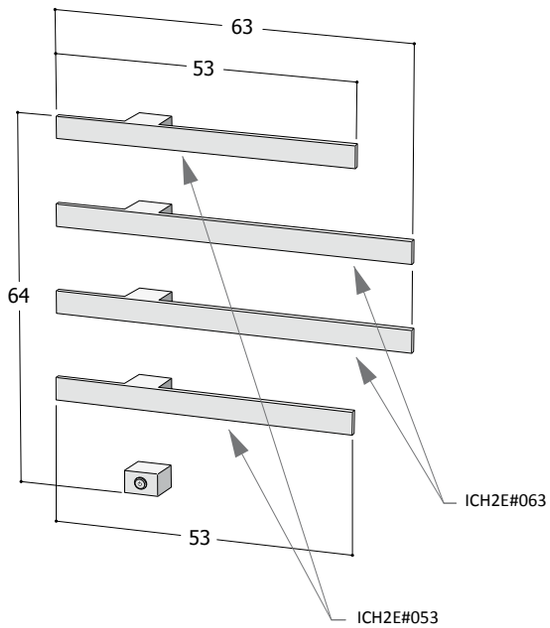

Come eseguire l'ordine di I-Ching

I-Ching si compone di due elementi, una parte esterna, quella visibile, ed una parte incassata che deve essere predisposta nel momento dell'esecuzione degli impianti e può quindi essere spedita in anticipo.

I-Ching è disponibile con o senza interruttore ed il funzionamento è a 24 V.

Es.: ordine I-CHING Composition_04 elettrico con interruttore

Parte esterna	**ICH2E#063... + ICH2E#053...**	**Parte incassata**	**INC_ICH#E04INT**
ICH2E#063	I-Ching 2 elementi elettrico da 63 cm	INC_ICH#E04INT	Incasso per I-Ching 4 elementi elettrico predisposto per
ICH2E#053	I-Ching 1 elemento elettrico da 53 cm	l'interruttore	
063, 135	Lunghezza elementi in cm		
...	Specificare il colore (vedi mazzetta colori di Tubes)		
Interruttore	**INT_ICH#**	**Kit Trasformatori**	**KIT_ICH#01INT**
INT_ICH	Interruttore per I-Ching		Kit trasformatore per I-Ching predisposto per l'interruttore

I-CHING Composition_4

Parte ESTERNA I-Ching Composition_04

Modello	Descrizione	Resa Watt	Finiture Inox Galvaniche* Inox Satinato	Inox Lucido	Modello	Finiture Colorate* Colori di Serie	Colori C0/C1/C2
ICH2EG#063...	Parte esterna I-CHING 02 L.63 cm	38 W			ICH2E#063...		
ICH2EG#053...	Parte esterna I-CHING 02 L.53 cm	30 W			ICH2E#053...		
	Totale I-CHING Composition_04	**68 W**					

* Per le altre finiture disponibili, ossia per i Colori Categoria C3, il prezzo sarà calcolato con un supplemento pari al +25% rispetto ai prezzi illustrati per la finita Inox Satinato. Per le finiture Galvaniche, vedere la tabella a pag. 281.

Parte INCASSO

Modello	Descrizione	Prezzo (€)
INC_ICH#15E04	Incasso per I-CHING 4 Elementi senza predisposizione interruttore	
INC_ICH#15E04INT	Incasso per I-CHING 4 Elementi predisposto per l'interruttore	

Interruttori

Modello	Descrizione	Prezzo (€)
INT_ICH#...	Interruttore per I-CHING Colorato	
INT_ICHG#...	Interruttore per I-CHING Galvanico	

KIT Trasformatore** Componente Obbligatorio

Modello	Descrizione	Prezzo (€)
KIT_ICH#01	Kit trasformatore senza predisposizione interruttore (max120W)	
KIT_ICH#01INT	Kit trasformatore predisposto per l'interruttore (max120W)	

** Il Kit Trasformatore comprende il trasformatore 24V e la predisposizione per i collegamento elettrico

I-CHING necessita di una corretta installazione della parte incassata. Istruzioni di montaggio, schede tecniche e video tutorial consultabili attraverso il QR code o nel sito www.tubesradiatori.com.

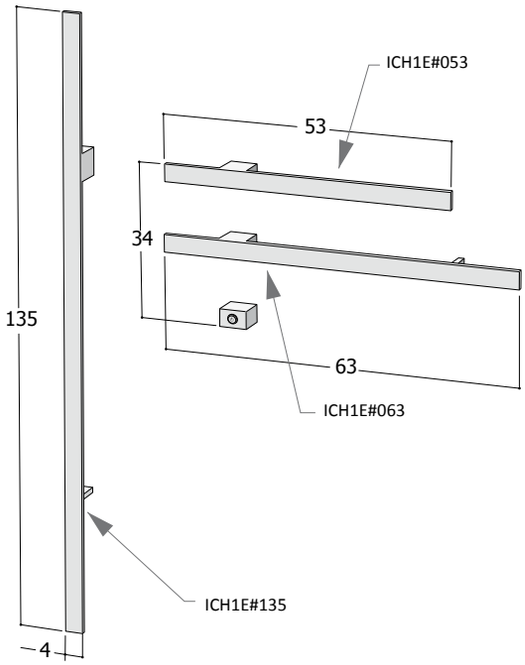

Come eseguire l'ordine di I-Ching

I-Ching si compone di due elementi, una parte esterna, quella visibile, ed una parte incassata che deve essere predisposta nel momento dell'esecuzione degli impianti e può quindi essere spedita in anticipo.

I-Ching è disponibile con o senza interruttore ed il funzionamento è a 24 V.

Es.: ordine I-CHING Composition_05 elettrico con interruttore

Parte esterna	**ICH1E#053... + ICH1E#063... + ICH1E#135...**	**Parte incassata**	**INC_ICH#E02INT + INC_ICH#E01**
ICH1E#053	I-Ching 1 elemento elettrico da 53 cm	INC_ICH#E02INT	Incasso per I-Ching 2 elementi predisposto per l'interruttore
ICH1E#063	I-Ching 1 elemento elettrico da 63 cm	INC_ICH#E01	Incasso per I-Ching 1 elemento SENZA predisposizione per
ICH1E#135	I-Ching 1 elemento elettrico da 135 cm	l'interruttore	
063, 078, 135	Lunghezza elementi in cm		
...	Specificare il colore (vedi mazzetta colori di Tubes)	**Kit Trasformatori**	**KIT_ICH#01INT**
			Kit trasformatore per I-Ching predisposto per l'interruttore
Interruttore	**INT_ICH#**		
INT_ICH	Interruttore per I-Ching		

I-CHING Composition_5

Parte ESTERNA I-Ching Composition_05

Modello	Descrizione	Resa Watt	Finiture Inox Galvaniche* Inox Satinato	Inox Lucido	Modello	Finiture Colorate* Colori di Serie	Colori C0/C1/C2
ICH1EG#053...	Parte esterna I-CHING 01 L.53 cm	15 W			ICH1E#053...		
ICH1EG#063...	Parte esterna I-CHING 01 L.63 cm	19 W			ICH1E#063...		
ICH1EG#135...	Parte esterna I-CHING 01 L.135 cm	40 W			ICH1E#135...		
	Totale I-CHING Composition_05	**74 W**					

* Per le altre finiture disponibili, ossia per i Colori Categoria C3, il prezzo sarà calcolato con un supplemento pari al +25% rispetto ai prezzi illustrati per la finita Inox Satinato. Per le finiture Galvaniche, vedere la tabella a pag. 281.

Parte INCASSO I-Ching Composition_05 con e senza interruttore

Modello	Descrizione	Prezzo (€)
INC_ICH#15E02	Incasso per I-CHING 2 Elementi senza predisposizione interruttore	
INC_ICH#15E01	Incasso per I-CHING 1 Elemento senza predisposizione interruttore	
Totale Parte incasso I-Ching Composition_05 senza predisposizione interruttore		
INC_ICH#15E02INT	Incasso per I-CHING 2 Elementi predisposto per l'interruttore	
INC_ICH#15E01INT	Incasso per I-CHING 1 Elemento predisposto per l'interruttore	
Totale Parte incasso I-Ching Composition_05 predisposto per l'interruttore		

Interruttori

Modello	Descrizione	Prezzo (€)
INT_ICH#...	Interruttore per I-CHING Colorato	
INT_ICHG#...	Interruttore per I-CHING Galvanico	

KIT Trasformatore** Componente Obbligatorio

Modello	Descrizione	Prezzo (€)
KIT_ICH#01	Kit trasformatore senza predisposizione interruttore (max120W)	
KIT_ICH#01INT	Kit trasformatore predisposto per l'interruttore (max120W)	

** Il Kit Trasformatore comprende il trasformatore 24V e la predisposizione per i collegamento elettrico

I-CHING necessita di una corretta installazione della parte incassata. Istruzioni di montaggio, schede tecniche e video tutorial consultabili attraverso il QR code o nel sito www.tubesradiatori.com.