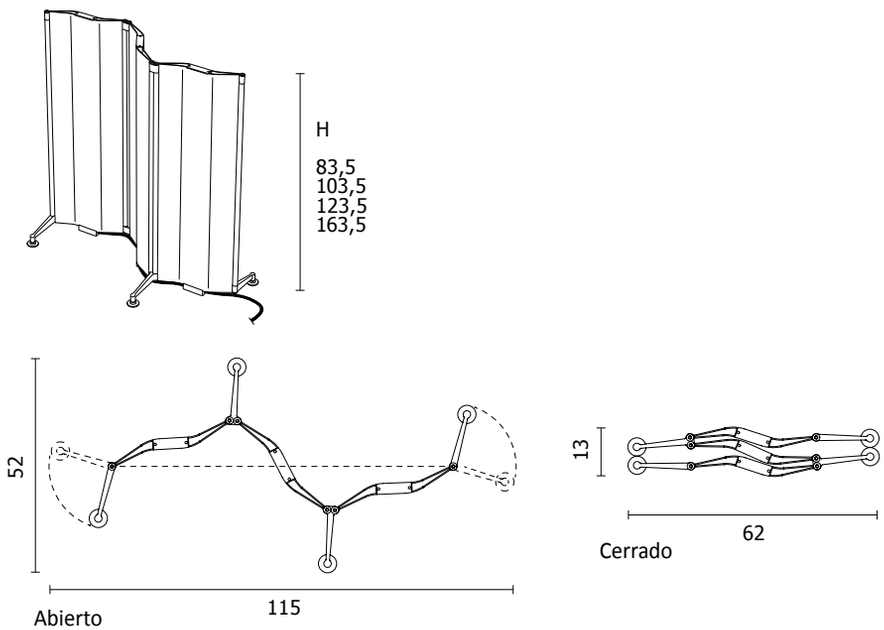

FREE-STANDING

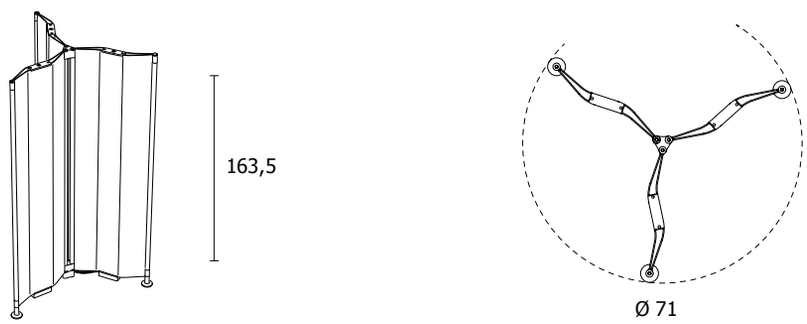

Longitud del cable del modelo free-standing: 1,80 m

FREE-STANDING TOTEM

BLANCO TRÁFICO MATE	RAL 9016 O20	PATAS Y BISAGRAS EN ALUMINIO PLATA ANODIZADA	A*
GRIS CLARO SATINADO	GCST	PATAS Y BISAGRAS EN ALUMINIO BRILLANT	B*
GRIS RATÓN PERLADO	RAL 1048 PERL	PATAS Y BISAGRAS EN ALUMINIO COLOREADO	C*
NEGRO MICA	NOMC	CABLE DE CONEXIÓN: REVESTIMIENTO ROJO	
ROJO RUBÍ MATE	RAL 3003 O20	CABLE DE CONEXIÓN: BAJO PEDIDO, REVESTIMIENTO AZUL	

Bajo pedido, Origami está disponible también en los colores mates de la gama Tubes con un suplemento de precio del 25% sobre la tarifa de precios.

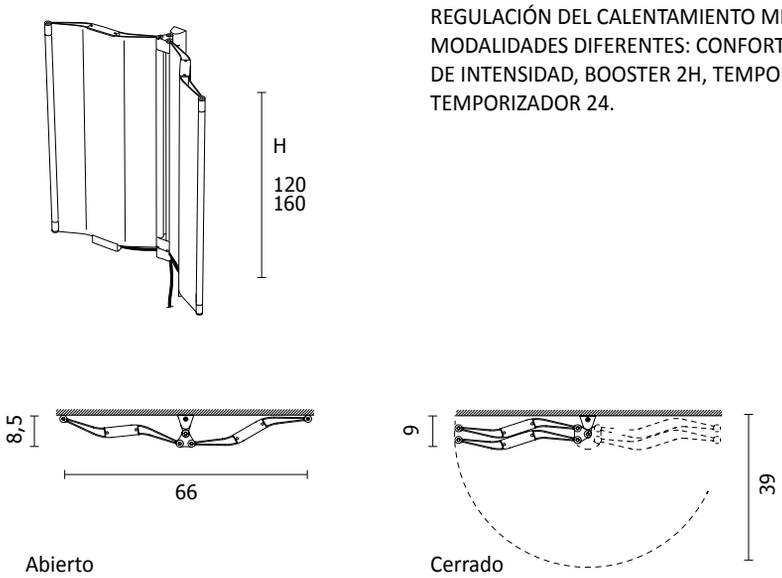

MATERIAL: ALUMINIO
GESTIÓN DEL DISPOSITIVO MEDIANTE MANDOS TOUCH.
REGULACIÓN DEL CALENTAMIENTO MEDIANTE CUATRO MODALIDADES DIFERENTES: CONFORT CON TRES NIVELES DE INTENSIDAD, BOOSTER 2H, TEMPORIZADOR 12 Y TEMPORIZADOR 24.

DE PARED – MÓDULO DOBLE

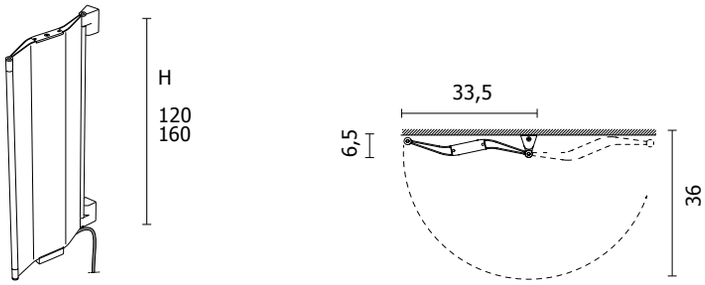

Longitud del cable del modelo de pared: 1 m

DE PARED - UN SOLO MÓDULO

Modelo	Descripción	**H** (cm)	Watt	A*	B*	C*
ORGMF#0835...	ORIGAMI FREE-STANDING	83,5	600W			
ORGMF#1035...		103,5	700W			
ORGMF#1235...		123,5	850W			
ORGMF#1635...		163,5	1200W			
ORGMT#1635...	ORIGAMI FREE-STANDING — TÓTEM	163,5	1200W			
ORGMS#1200...	ORIGAMI DE PARED — MÓDULO ÚNICO	120,0	250W			
ORGMS#1600...		160,0	400W			
ORGMD#1200...	ORIGAMI DE PARED — MÓDULO DOBLE	120,0	550W			
ORGMD#1600...		160,0	800W			

Percha

Modelo	Descripción	Precio (€)
ZAORG#APCRS	Cromo satinado	
ZAORG#APCRO	Cromo brillante	
ZAORGC#AP...	Color	