Preis für Heizkörper / Handtuchwärmer in Standard Weiß Farbe Cod. 9010 - ausschließlich MwSt. und Transport.

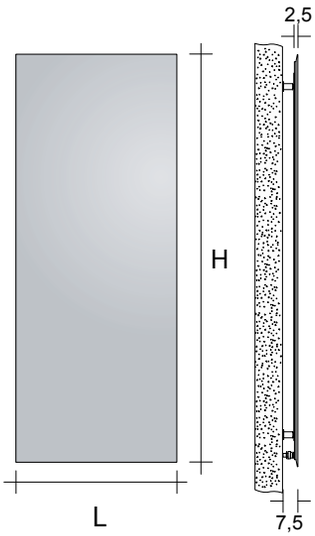

Produktnummer **SQV#ELE1600569010---**

SQV#ELE160056 9010 — Die Artikelnummer ist in der Preistabelle enthalten Farbcode/Oberflächencode in der offiziellen TUBES FARBTABELLE enthalten

PREISAUFSCHLÄGE FÜR FARBEN

Ausführungen und Eloxierungen sehen Sie die Seite 5 oder die Farbtabelle am Ende dieser Preisliste.

ANSCHLUSS-SCHEMA

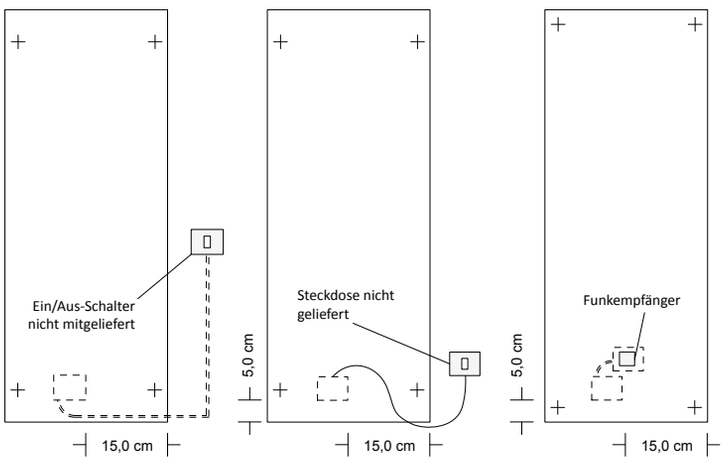

Anschluss direkt | Anschluss an das Stromnetz | Anschluss an WLAN-Thermostate von Tubes

Modell	L (cm)	H (cm)	Elektrischer Widerstand (Watt)	Preise Standard-Weiß Kat. C0 (€)	Preise Kategorie C1/C2 (€)	Preise Kategorie Kat. C3 (€)
SQV#ELE080081	81,0	80,0	630 W			
SQV#ELE140056	56,0	140,0	840 W			
SQV#ELE140081	81,0		1260 W			
SQV#ELE160031	31,0	160,0	490 W			
SQV#ELE160056	56,0		980 W			
SQV#ELE180031	31,0	180,0	560 W			
SQV#ELE180056	56,0		1120 W			
SQV#ELE200031	31,0	200,0	630 W			
SQV#ELE200056	56,0		1260 W			
SQV#ELE220056	56,0	220,0	1400 W			
SQV#ELE240056	56,0	240,0	1540 W			

ELEKTRISCHE STEUERUNGEN

Die elektrische Steuerung erfolgt über das Thermostat ZRF007, mit dem die Raumtemperatur mit maximal 5 Heizkörpern geregelt werden kann.

	Code	Beschreibung	Oberfläche	Preise (€)
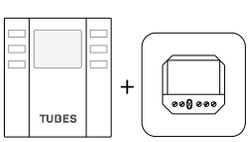 cod. ZRF007	ZRF007	Funkraumthermostat-Kit mit wöchentlicher Programmierung für die Wand, drahtlos und Ökodesign-zertifiziert. Das Kit umfasst den Funkempfänger für Wandbox, die zwingend installiert werden muss.	Weiß	

Preis für Heizkörper / Handtuchwärmer in Standard Weiß Farbe Cod. 9010 und Serienanschlüsse - ausschließlich MwSt. und Transport.

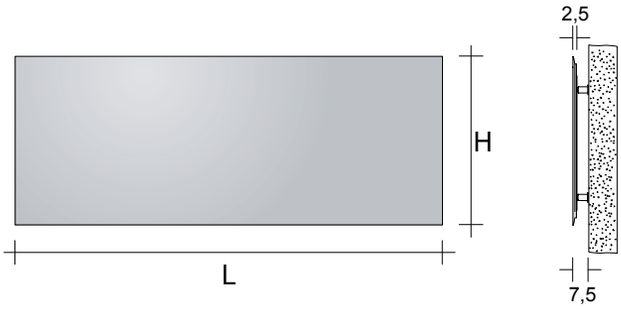

Produktnummer **SQO#ELE1600569010---**

SQO#ELE160056 Die Artikelnummer ist in der Preistabelle enthalten
9010 Farbcode/Oberflächencode in der offiziellen TUBES FARBTABELLE enthalten

PREISAUFSCHLÄGE FÜR FARBEN

Ausführungen und Eloxierungen sehen Sie die Seite 5 oder die Farbtabelle am Ende dieser Preisliste.

ANSCHLUSS-SCHEMA

Anschluss direkt

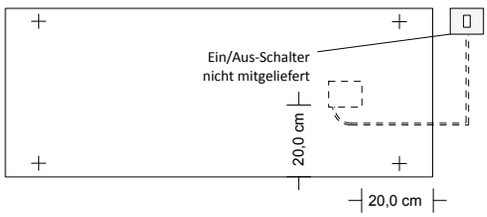

Anschluss an das Stromnetz

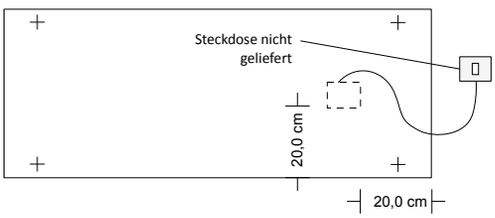

Anschluss an WLAN-Thermostate von Tubes

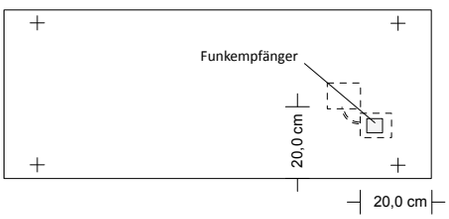

Modell	L (cm)	H (cm)	Elektrischer Widerstand (Watt)	Preise Standard-Weiß Kat. C0 (€)	Preise Kategorie C1/C2 (€)	Preise Kategorie Kat. C3 (€)
SQO#ELE080081	80,0	81,0	630 W			
SQO#ELE140056	140,0	56,0	840 W			
SQO#ELE140081		81,0	1260 W			
SQO#ELE160031	160,0	31,0	490 W			
SQO#ELE160056		56,0	980 W			
SQO#ELE180031	180,0	31,0	560 W			
SQO#ELE180056		56,0	1120 W			
SQO#ELE200031	200,0	31,0	630 W			
SQO#ELE200056		56,0	1260 W			
SQO#ELE220056	220,0	56,0	1400 W			
SQO#ELE240056	240,0	56,0	1540 W			

ELEKTRISCHE STEUERUNGEN

Die elektrische Steuerung erfolgt über das Thermostat ZRF007, mit dem die Raumtemperatur mit maximal 5 Heizkörpern geregelt werden kann.

	Code	Beschreibung	Oberfläche	Preise (€)
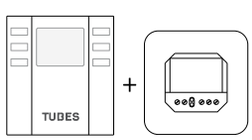 cod. ZRF007	ZRF007	Funkraumthermostat-Kit mit wöchentlicher Programmierung für die Wand, drahtlos und Ökodesign-zertifiziert. Das Kit umfasst den Funkempfänger für Wandbox, die zwingend installiert werden muss.	Weiß	

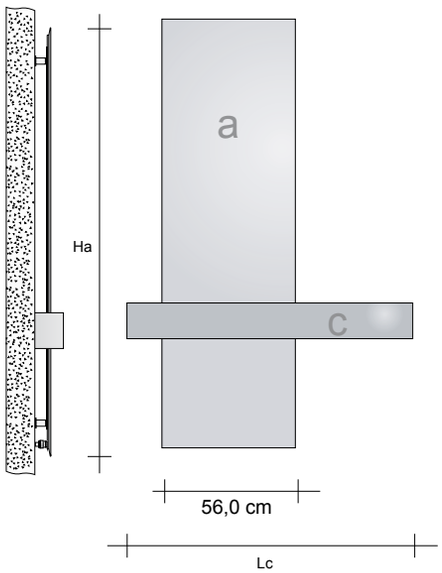

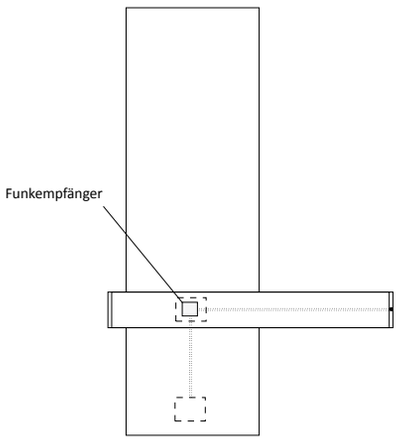

Produktnummer **SQC09#ELE160056SQM100**

SQC09#ELE160056SQM100	Die Artikelnummer ist in der Preistabelle enthalten
9010	Farbcode/Oberflächencode in der offiziellen TUBES FARBTABELLE enthalten

Modell	**Ha** (cm)	**Lc** (cm)	Elektrischer Widerstand (Watt)	Preise A und C weiß (€)	Preise A farbig C weiß (€)	Preise A weiß C farbig (€)	Preise A und C farbig (€)
SQC09#ELE160056SQM100 SQV#ELE160056 SQM#ELE100	160,0	100,0	1040 W				
SQC09#ELE160056SQM120 SQV#ELE160056 SQM#ELE120	160,0	120,0	1050 W				
SQC09#ELE160056SQM150 SQV#ELE160056 SQM#ELE150	160,0	150,0	1075 W				
SQC09#ELE180056SQM100 SQV#ELE180056 SQM#ELE100	180,0	100,0	1180 W				
SQC09#ELE180056SQM120 SQV#ELE180056 SQM#ELE120	180,0	120,0	1190 W				
SQC09#ELE180056SQM150 SQV#ELE180056 SQM#ELE150	180,0	150,0	1215 W				

ELEKTRISCHE STEUERUNGEN

Die elektrische Steuerung erfolgt über das Thermostat ZRF007, mit dem die Raumtemperatur mit maximal 5 Heizkörpern geregelt werden kann.

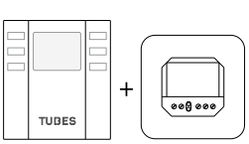

cod. ZRF007

Code	Beschreibung	Oberfläche	Preise (€)
ZRF007	Funkraumthermostat-Kit mit wöchentlicher Programmierung für die Wand, drahtlos und Ökodesign-zertifiziert. Das Kit umfasst den Funkempfänger für Wandbox, die zwingend installiert werden muss.	Weiß	

SQUARE KOMBINIERT 10 ELEKTRISCH

Elektrisch betriebener DESIGN-Heizkörper aus ALUMINIUM

EL

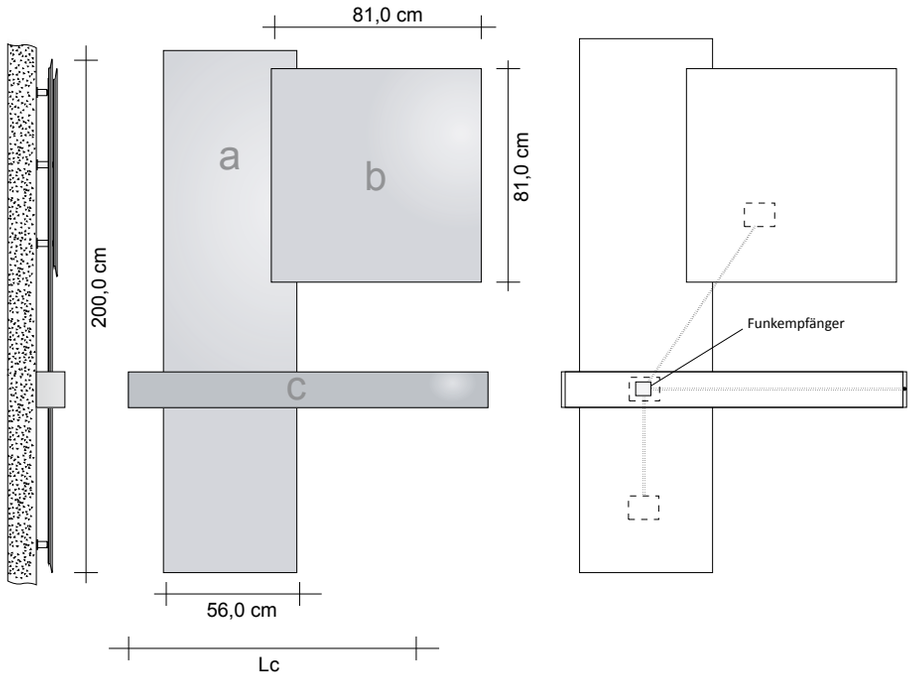

Modell	Ha (cm)	Lc (cm)	Elektrischer Widerstand (Watt)	Preise A und B weiß (€)	Preise A farbig B weiß (€)	Preise A weiß B farbig (€)	Preise A und B farbig (€)
SQC10#ELE200056081081SQM120 SQV#ELE200056 SQV#ELE080081 SQM#ELE120	200,0	120,0	1960 W				
SQC10#ELE200056081081SQM150 SQV#ELE200056 SQV#ELE080081 SQM#ELE150	200,0	150,0	1985 W				

SQUARE KOMBINIERT 09 ELEKTRISCH

Elektrisch betriebener DESIGN-Heizkörper aus ALUMINIUM

EL

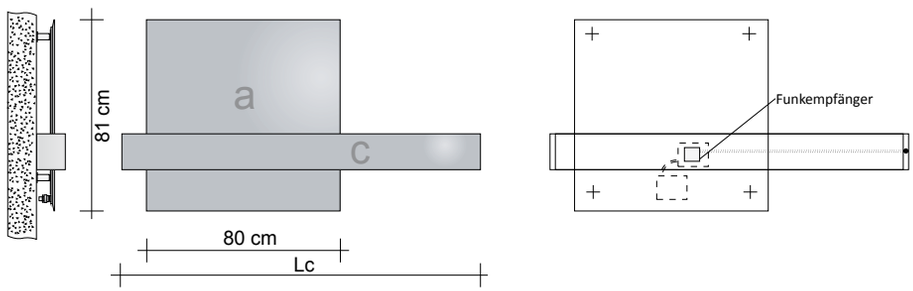

Modell	Ha (cm)	Lc (cm)	Elektrischer Widerstand (Watt)	Preise A und C weiß (€)	Preise A farbig C weiß (€)	Preise A weiß C farbig (€)	Preise A und C farbig (€)
SQC09#ELE080081SQM100 SQV#ELE080081 SQM#ELE100	80,0	100,0	690 W				
SQC09#ELE080081SQM120 SQV#ELE080081 SQM#ELE120	80,0	120,0	790 W				

Preis für Heizkörper / Handtuchwärmer in Standard Weiß Farbe Cod. 9010 - ausschließlich MwSt. und Transport.

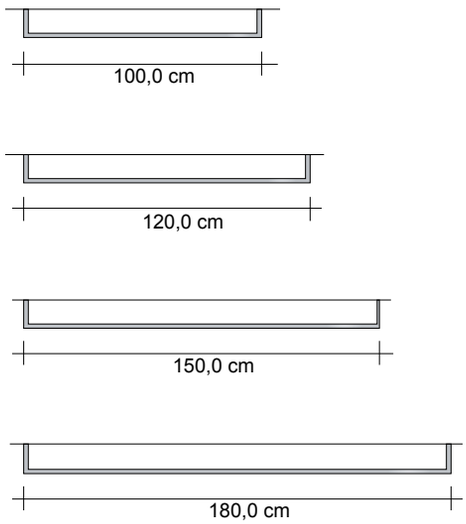

VORRÜSTUNG FÜR ANSCHLUSS

SQUARE MANIGLIONE wird über ein nicht sichtbares Kabel an das Stromnetz angeschlossen, daher ist für das Einziehen der nicht mitgelieferten Stromkabel ein Schlauch in der Wand vorzusehen, dessen Durchmesser maximal 13 mm betragen darf.
Die Position des Ausgangs ist in der technischen Zeichnung mit dem Symbol „•“ angegeben.
Um Energieverschwendung zu vermeiden, wird für das Ein- und Ausschalten des elektrischen Haltegriffs die Installation eines Ein-/Ausschalters und/oder eines Zeitschalters (nicht mitgeliefert) empfohlen.
Weitere Informationen finden Sie in der hier abgebildeten technischen Zeichnung.

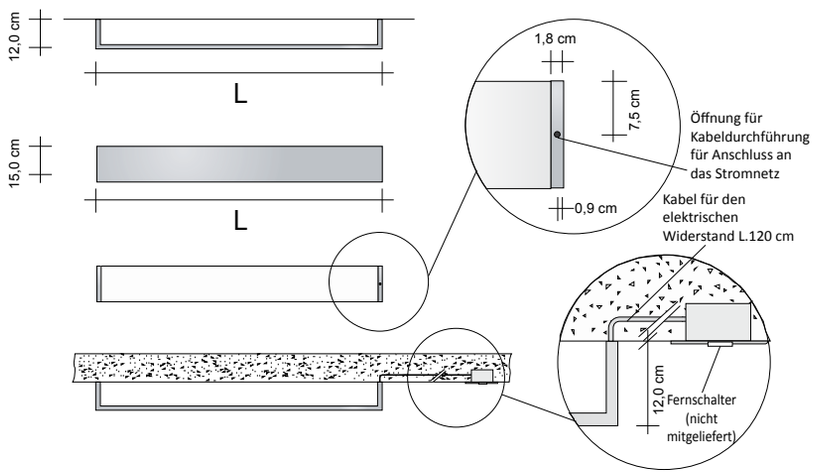

Produktnummer **SQM#ELE1000159010**

SQM#ELE100015	Die Artikelnummer ist in der Preistabelle enthalten
9010	Farbcode/Oberflächencode in der offiziellen TUBES FARBTABELLE enthalten

Modell	L (cm)	H (cm)	Elektrischer Widerstand (Watt)	Preise Standard-Weiß Kat. C0 (€)	Preise Kategorie C1/C2 (€)	Preise Kategorie Kat. C3 (€)
SQM#ELE100	100,0	15,0	60 W			
SQM#ELE120	120,0	15,0	70 W			
SQM#ELE150	150,0	15,0	95 W			
SQM#ELE180	180,0	15,0	120 W			

PREISAUFSCHLÄGE FÜR FARBEN

Ausführungen und Eloxierungen sehen Sie die Seite 5 oder die Farbtabelle am Ende dieser Preisliste.

ELEKTRISCHE STEUERUNGEN

Die elektrische Steuerung erfolgt über das Thermostat ZRF007, mit dem die Raumtemperatur mit maximal 5 Heizkörpern geregelt werden kann.

TECHNISCHE ZEICHNUNG

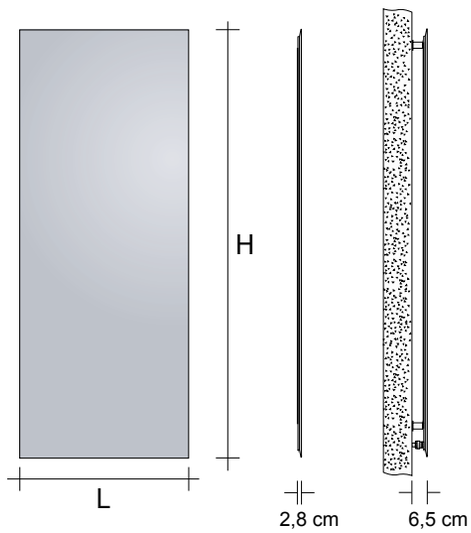

ANSCHLÜSSE

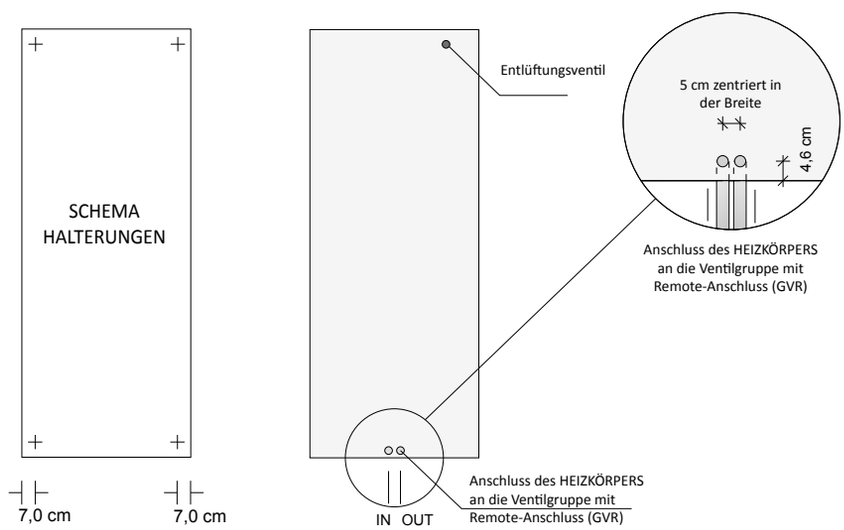

Das Modell SQUARE wird mit einer Ventilgruppe mit Remote-Anschluss (GVR) an die Heizungsanlage angeschlossen, diese wird als Zubehör mitgeliefert.

VERPACKUNG

Der Verpackungskarton ist im Verkaufspreis der Produkte inbegriffen und enthält den vollständigen Bausatz zur Wandbefestigung und das Ventil zur manuellen Entlüftung

Produktnummer **SQV2#IDR1800469010R12**

SQV2#IDR180046	Die Artikelnummer ist in der Preistabelle enthalten
9010	Farbcode/Oberflächencode in der offiziellen TUBES FARBTABELLE enthalten
R12	Code Armatur

PREISAUFSCHLÄGE FÜR FARBEN

Ausführungen und Eloxierungen sehen Sie die Seite 5 oder die Farbtabelle am Ende dieser Preisliste.

Modell	H (cm)	L (cm)	Wärmeleistung in Watt Version FARBIG ΔT. 50°C	ΔT. 30°C	Preise Standard-Weiß Kat. C0 (€)	Preise Kategorie C1/C2 (€)	Preise Kategorie Kat. C3 (€)
SQV2#IDR056056	56,0	56,0	294	161			
SQV2#IDR071071	71,0	71,0	519	258			
SQV2#IDR080071	80,0	71,0	559	289			
SQV2#IDR080081	80,0	81,0	670	347			
SQV2#IDR140046	140,0	46,0	552	280			
SQV2#IDR140056	140,0	56,0	736	373			
SQV2#IDR140071	140,0	71,0	921	467			
SQV2#IDR140081	140,0	81,0	1105	560			
SQV2#IDR160031	160,0	31,0	418	212			
SQV2#IDR160046	160,0	46,0	626	318			
SQV2#IDR160056	160,0	56,0	835	424			
SQV2#IDR160071	160,0	71,0	1044	530			
SQV2#IDR160081	160,0	81,0	1253	636			
SQV2#IDR180031	180,0	31,0	468	238			
SQV2#IDR180046	180,0	46,0	702	357			
SQV2#IDR180056	180,0	56,0	936	476			
SQV2#IDR180071	180,0	71,0	1170	595			
SQV2#IDR180081	180,0	81,0	1404	714			
SQV2#IDR200031	200,0	31,0	520	265			
SQV2#IDR200046	200,0	46,0	779	398			
SQV2#IDR200056	200,0	56,0	1039	531			
SQV2#IDR200071	200,0	71,0	1299	664			
SQV2#IDR200081	200,0	81,0	1559	796			
SQV2#IDR220046	220,0	46,0	859	440			
SQV2#IDR220056	220,0	56,0	1145	587			
SQV2#IDR220071	220,0	71,0	1431	734			
SQV2#IDR240046	240,0	46,0	940	484			
SQV2#IDR240056	240,0	56,0	1253	645			
SQV2#IDR240071	240,0	71,0	1567	806			

Zubehör SQUARE

Haken Code ZASQ2#...

Handtuchhalter Code ZASQVG#...

Code	Beschreibung	Oberfläche	Preise (€)
ZASQVG#PS031 ZASQVG#PS046 ZASQVG#PS056 ZASQVG#PS071	Handtuchhalter L.32,5 x 4,0 cm für SQUARE L. 31 cm GALVANISIERT Handtuchhalter L.47,5 x 4,5 cm für SQUARE L. 46 cm GALVANISIERT Handtuchhalter L.57,5 x 4,5 cm für SQUARE L. 56 cm GALVANISIERT Handtuchhalter L.72,5 x 4,5 cm für SQUARE L. 71 cm GALVANISIERT	Galvanische Kategorien G0, G1, G2, G3 und G5 (außer gebürstet)	
ZASQV#PS031 ZASQV#PS046 ZASQV#PS056 ZASQV#PS071	Handtuchhalter L.32,5 x 4,0 cm für SQUARE L. 31 cm FARBIG Handtuchhalter L.47,5 x 4,5 cm für SQUARE L. 46 cm FARBIG Handtuchhalter L.57,5 x 4,5 cm für SQUARE L. 56 cm FARBIG Handtuchhalter L.72,5 x 4,5 cm für SQUARE L. 71 cm FARBIG	Tubes-Farben Kat. C0, C1, C2, C3	
ZASQ2#IDR	Für Warmwasserausführung Multifunktionszubehör aus Aluminium Mod. CIRCLE[1] für Square	Tubes-Farben Kat. C0, C1, C2, C3	

1 CIRCLE ist ein Multifunktionszubehör, Handtuch-/Bademantelhalter, der frei in jeder Position auch nach der Wandmontage von Square installiert werden kann.

Remote-ventilgruppe – GVR

Weitere Informationen zur Ventilauswahl finden Sie auf S. 312

Code	Beschreibung	Oberfläche	Preise (€)
GVR#1 GVRTG#1...	EINBAU-Ventilgruppe für Thermostate geeignet mit Detentor mit REMOTE-Anschluss EINBAU-Ventilgruppe mit Thermostat und Detentor mit REMOTE-Anschluss*	Verchromt Galvanisch	
GVRC#1... GVRTC#1...	EINBAU-Ventilgruppe für Thermostate geeignet mit Detentor mit REMOTE-Anschluss EINBAU-Ventilgruppe mit Thermostat und Detentor mit REMOTE-Anschluss*	Farbig Farbig	

Galvanische Oberflächen: Siehe Tabelle der Tubes Spezial-Oberflächen
Farbige Ausführungen: Siehe Kategorien C0, C1, C2 und C3 der Farbkarte für Röhren
* Der Preis beinhaltet nicht die Kosten für den Thermostatkopf (siehe Seite 320)

TECHNISCHE ZEICHNUNG

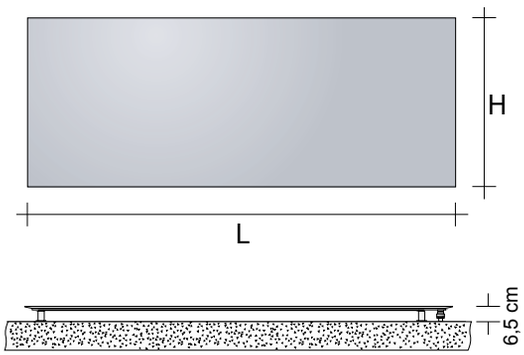

ANSCHLÜSSE

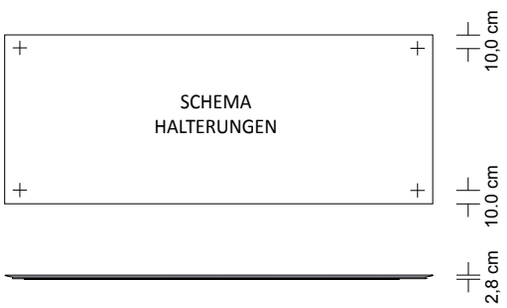

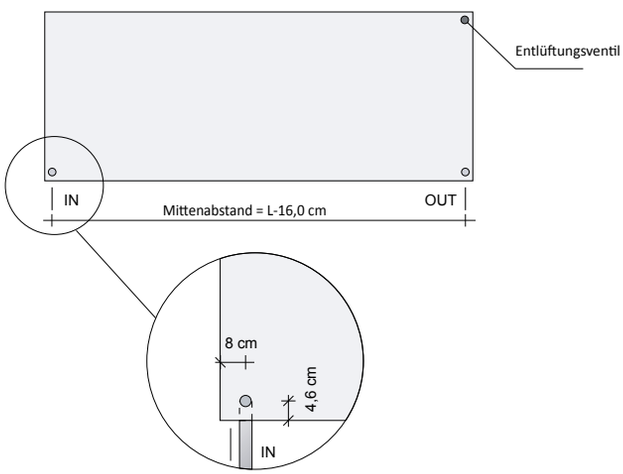

Anschluss des HEIZKÖRPERS
an die Ventilgruppe mit
Remote-Anschluss (GVR)

Das Modell SQUARE wird mit einer Ventilgruppe mit Remote-Anschluss (GVR) an die Heizungsanlage angeschlossen, diese wird als Zubehör mitgeliefert.

VERPACKUNG

Der Verpackungskarton ist im Verkaufspreis der Produkte inbegriffen und enthält den vollständigen Bausatz zur Wandbefestigung und das Ventil zur manuellen Entlüftung

Produktnummer **SQO2#IDR160046ST9010R12**

SQO2#IDR160046	Die Artikelnummer ist in der Preistabelle enthalten
9010	Farbcode/Oberflächencode in der offiziellen TUBES FARBTABELLE enthalten
R12	Der Verbindungscode, der die Verbindungsart (Kupfer oder Multilayer) definiert, ist auf der Seite angegeben. 319 dieser Preisliste.

PREISAUFSCHLÄGE FÜR FARBEN

Ausführungen und Eloxierungen sehen Sie die Seite 5 oder
die Farbtabelle am Ende dieser Preisliste.

Modell	**H** (cm)	**L** (cm)	Wärmeleistung in Watt Version FARBIG ΔT. 50°C	ΔT. 30°C	Preise Standard-Weiß Kat. C0 (€)	Preise Kategorie C1/C2 (€)	Preise Kategorie Kat. C3 (€)
SQO2#IDR140046	46,0	140,0	625	326			
SQO2#IDR140056	56,0	140,0	766	399			
SQO2#IDR140071	71,0	140,0	968	503			
SQO2#IDR140081	81,0	140,0	1096	567			
SQO2#IDR160031	31,0	160,0	467	239			
SQO2#IDR160046	46,0	160,0	715	372			
SQO2#IDR160056	56,0	160,0	875	456			
SQO2#IDR160071	71,0	160,0	1106	575			
SQO2#IDR160081	81,0	160,0	1252	648			
SQO2#IDR180031	31,0	180,0	526	269			
SQO2#IDR180046	46,0	180,0	804	419			
SQO2#IDR180056	56,0	180,0	985	513			
SQO2#IDR180071	71,0	180,0	1245	647			
SQO2#IDR180081	81,0	180,0	1409	729			
SQO2#IDR200031	31,0	200,0	584	299			
SQO2#IDR200046	46,0	200,0	893	465			
SQO2#IDR200056	56,0	200,0	1094	570			
SQO2#IDR200071	71,0	200,0	1383	719			
SQO2#IDR200081	81,0	200,0	1565	810			
SQO2#IDR220046	46,0	220,0	983	512			
SQO2#IDR220056	56,0	220,0	1204	627			
SQO2#IDR220071	71,0	220,0	1312	682			
SQO2#IDR240046	46,0	240,0	1072	559			
SQO2#IDR240056	56,0	240,0	1313	684			
SQO2#IDR240071	71,0	240,0	1431	744			

Remote-ventilgruppe – GVR

Weitere Informationen zur Ventilauswahl finden Sie auf S. 312

Code	Beschreibung	Oberfläche	Preise (€)
GVR#1 GVRTG#1...	EINBAU-Ventilgruppe für Thermostate geeignet mit Detentor mit REMOTE-Anschluss EINBAU-Ventilgruppe mit Thermostat und Detentor mit REMOTE-Anschluss*	Verchromt Galvanisch	
GVRC#1... GVRTC#1...	EINBAU-Ventilgruppe für Thermostate geeignet mit Detentor mit REMOTE-Anschluss EINBAU-Ventilgruppe mit Thermostat und Detentor mit REMOTE-Anschluss*	Farbig Farbig	

Galvanische Oberflächen: Siehe Tabelle der Tubes Spezial-Oberflächen
Farbige Ausführungen: Siehe Kategorien C0, C1, C2 und C3 der Farbkarte für Röhren
* Der Preis beinhaltet nicht die Kosten für den Thermostatkopf (siehe Seite 320)

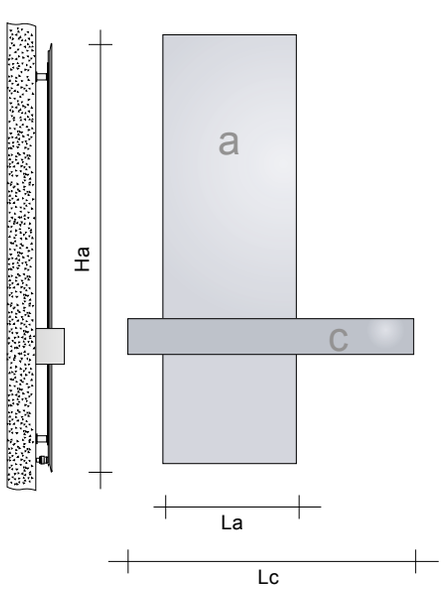

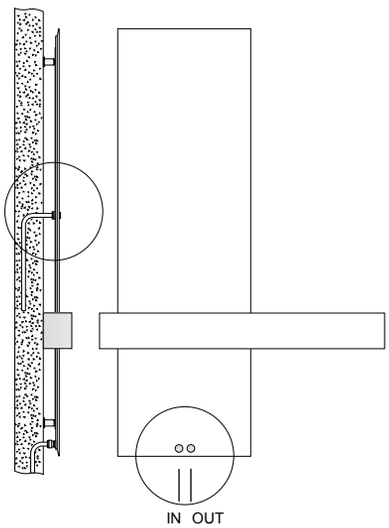

ANMERKUNGEN
Der Haltegriff „C“ ist immer vorhanden und er ist nur elektrisch

Produktnummer **SQC00#180 056 SQM 120 9010 R12**

SQC00#180 056	Die Artikelnummer ist in der Preistabelle enthalten
SQM120	Square Maniglione 120cm
9010	Farbcode zur Überprüfung in TUBES-FARBKARTE (kein GRCR)
R12	Der Verbindungscode, der die Verbindungsart (Kupfer oder Multilayer) definiert, ist auf der Seite angegeben. 319 dieser Preisliste.

Zubehörcode

Code GVR	Remote-Ventilgruppe Einweg Verchromte Oberfläche
Code GVRC#*	Remote-Ventilgruppe Einweg Farbige Oberfläche*

* Bitte Farbcode angeben, z.B. ral 9010 durch Überprüfen der TUBES-FARBTABELLE.

Modell	**Ha** (cm)	**Lc** (cm)	Watt ΔT. 50°C	Watt ΔT. 30°C	Preise A und C weiß (€)	Preise A farbig C weiß (€)	Preise A weiß C farbig (€)	Preise A und C farbig (€)
SQC00#160046SQM100 a SQV2#IDR160046 c SQM#ELE100	160,0	100,0	686	378				
SQC00#160046SQM120 a SQV2#IDR160046 c SQM#ELE120	160,0	120,0	696	388				
SQC00#160046SQM150 a SQV2#IDR160046 c SQM#ELE150	160,0	150,0	721	473				
SQC00#160056SQM100 a SQV2#IDR160056 c SQM#ELE100	160,0	100,0	895	484				
SQC00#160056SQM120 a SQV2#IDR160056 c SQM#ELE120	160,0	120,0	905	494				
SQC00#160056SQM150 a SQV2#IDR160056 c SQM#ELE150	160,0	150,0	930	519				
SQC00#180046SQM100 a SQV2#IDR180046 c SQM#ELE100	180,0	100,0	762	417				
SQC00#180046SQM120 a SQV2#IDR180046 c SQM#ELE120	180,0	120,0	772	427				
SQC00#180046SQM150 a SQV2#IDR180046 c SQM#ELE150	180,0	150,0	797	452				
SQC00#180056SQM100 a SQV2#IDR180056 c SQM#ELE100	180,0	100,0	996	536				
SQC00#180056SQM120 a SQV2#IDR180056 c SQM#ELE120	180,0	120,0	1006	546				
SQC00#180056SQM150 a SQV2#IDR180056 c SQM#ELE150	180,0	150,0	1031	571				

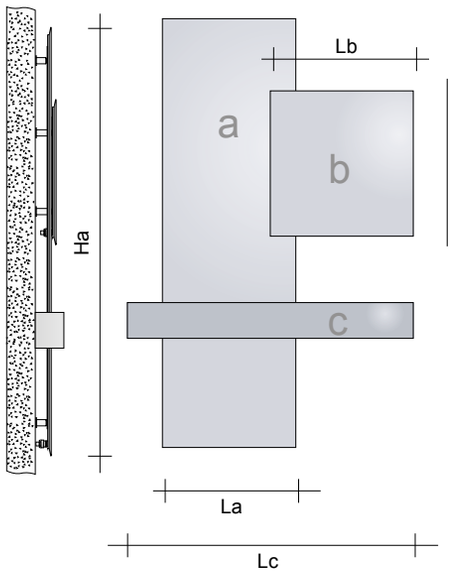

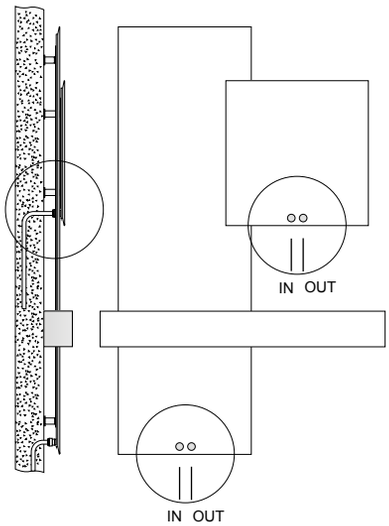

ANMERKUNGEN
Der Haltegriff „C“ ist immer vorhanden und er ist nur elektrisch

Modell	**Ha** (cm)	**Lc** (cm)	Watt ΔT. 50°C	Watt ΔT. 30°C	Preise A und B weiß (€)	Preise A farbig B weiß (€)	Preise A weiß B farbig (€)	Preise A und B farbig (€)
SQC02#160046056056SQM100 a SQV2#IDR160046 b SQV2#IDR056056 c SQM#ELE100	160,0	100,0	999	549				
SQC02#160046056056SQM120 a SQV2#IDR160046 b SQV2#IDR056056 c SQM#ELE120	160,0	120,0	1009	555				
SQC02#160046056056SQM150 a SQV2#IDR160046 b SQV2#IDR056056 c SQM#ELE150	160,0	150,0	1034	569				
SQC02#180046056056SQM100 a SQV2#IDR180046 b SQV2#IDR056056 c SQM#ELE100	180,0	100,0	1075	591				
SQC02#180046056056SQM120 a SQV2#IDR180046 b SQV2#IDR056056 c SQM#ELE120	180,0	120,0	1085	597				
SQC02#180046056056SQM150 a SQV2#IDR180046 b SQV2#IDR056056 c SQM#ELE150	180,0	150,0	1110	611				
SQC02#180056056056SQM120 a SQV2#IDR180056 b SQV2#IDR056056 c SQM#ELE120	180,0	120,0	1319	725				
SQC02#200056056056SQM120 a SQV2#IDR200056 b SQV2#IDR056056 c SQM#ELE120	200,0	120,0	1422	782				
SQC02#200056056056SQM150 a SQV2#IDR200056 b SQV2#IDR056056 c SQM#ELE150	200,0	150,0	1447	796				

Remote-ventilgruppe – GVR

Weitere Informationen zur Ventilauswahl finden Sie auf S. 312

Code	Beschreibung	Oberfläche	Preise (€)
GVR#1 GVRTG#1...	EINBAU-Ventilgruppe für Thermostate geeignet mit Detentor mit REMOTE-Anschluss EINBAU-Ventilgruppe mit Thermostat und Detentor mit REMOTE-Anschluss*	Verchromt Galvanisch	
GVRC#1... GVRTC#1...	EINBAU-Ventilgruppe für Thermostate geeignet mit Detentor mit REMOTE-Anschluss EINBAU-Ventilgruppe mit Thermostat und Detentor mit REMOTE-Anschluss*	Farbig Farbig	

Galvanische Oberflächen: Siehe Tabelle der Tubes Spezial-Oberflächen
Farbige Ausführungen: Siehe Kategorien C0, C1, C2 und C3 der Farbkarte für Röhren
* Der Preis beinhaltet nicht die Kosten für den Thermostatkopf (siehe Seite 320)

SQUARE KOMBINIERT 03 HYDRAULISCH

DESIGN-Heizkörper mit hydraulischer Ausführung aus ALUMINIUM

Preis für Heizkörper/Handtuchwärmer in Standardweiß/Chromfarbe (wo angegeben) und Standardanschlüsse - exklusive MwSt. und Transport.

EN 442 +EURONORM HW

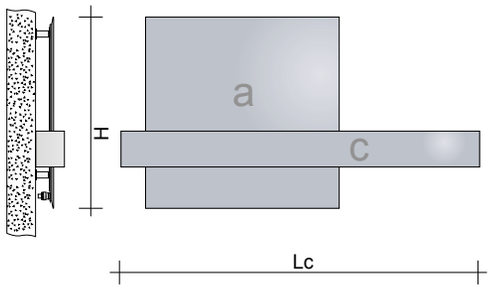

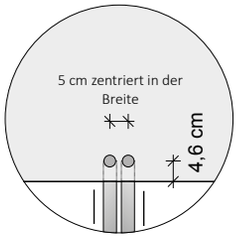

Anschluss des HEIZKÖRPERS an die Ventilgruppe mit Remote-Anschluss (GVR)

Das Modell SQUARE Composition wird mit einer Ventilgruppe mit Remote-Anschluss (GVR) an die Heizungsanlage angeschlossen, diese wird als Zubehör mitgeliefert, der Haltegriff ist immer elektrisch.

SQC03#056056 SQM120..

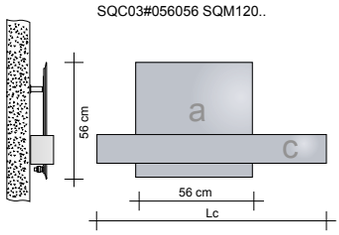

SQC03#080081 SQM150..

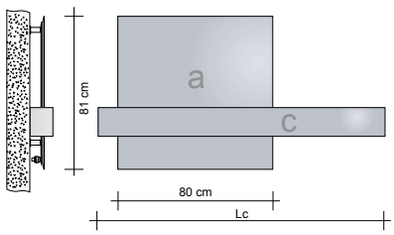

SQC03#140056 SQM150...

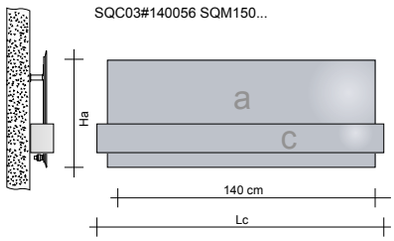

Modell	H (cm)	Lc (cm)	Watt ΔT. 50°C	Watt ΔT. 30°C	Preise A und C weiß (€)	Preise A farbig C weiß (€)	Preise A weiß C farbig (€)	Preise A und C farbig (€)
SQC03#056056SQM100 a SQV2#IDR056056 c SQM#ELE100	56,0	100,0	373	205				
SQC03#056056SQM120 a SQV2#IDR056056 c SQM#ELE120	56,0	120,0	383	211				
SQC03#056056SQM150 a SQV2#IDR056056 c SQM#ELE150	56,0	150,0	408	224				
SQC03#080081SQM100 a SQV2#IDR080081 c SQM#ELE100	80,0	100,0	730	402				
SQC03#080081SQM120 a SQV2#IDR080081 c SQM#ELE120	80,0	120,0	740	407				
SQC03#080081SQM150 a SQV2#IDR080081 c SQM#ELE150	80,0	150,0	765	421				
SQC03#140046SQM150 a SQO2#IDR140046 c SQM#ELE100	46,0	150,0	647	356				
SQC03#140056SQM150 a SQO2#IDR140056 c SQM#ELE120	56,0	150,0	831	457				
SQC03#140071SQM150 a SQO2#IDR140071 c SQM#ELE150	71,0	150,0	1016	559				

Remote-ventilgruppe – GVR

Weitere Informationen zur Ventilauswahl finden Sie auf S. 312

Code	Beschreibung	Oberfläche	Preise (€)
GVR#1 GVRTG#1...	EINBAU-Ventilgruppe für Thermostate geeignet mit Detentor mit REMOTE-Anschluss EINBAU-Ventilgruppe mit Thermostat und Detentor mit REMOTE-Anschluss*	Verchromt Galvanisch	
GVRC#1... GVRTC#1...	EINBAU-Ventilgruppe für Thermostate geeignet mit Detentor mit REMOTE-Anschluss EINBAU-Ventilgruppe mit Thermostat und Detentor mit REMOTE-Anschluss*	Farbig Farbig	

Galvanische Oberflächen: Siehe Tabelle der Tubes Spezial-Oberflächen
Farbige Ausführungen: Siehe Kategorien C0, C1, C2 und C3 der Farbkarte für Röhren
* Der Preis beinhaltet nicht die Kosten für den Thermostatkopf (siehe Seite 320)