TUBES

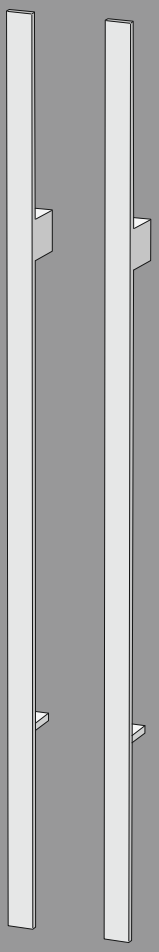

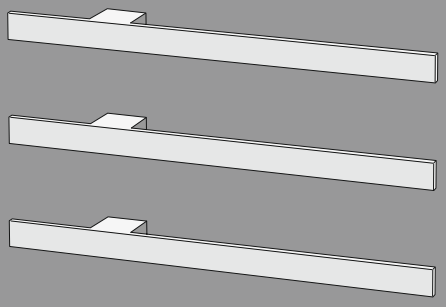

I-CHING

design Elisa Ossino

K_Technische
20_22_eu.DE

AUSRICHTUNG
BETRIEBSARTEN
GALVANISIERTE OBERFLÄCHEN
FARBIGE OBERFLÄCHEN

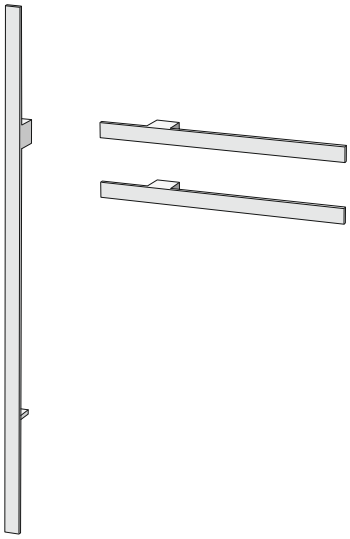

AUSRICHTUNG

I-CHING kann in all seinen Größen sowohl vertikal als auch horizontal installiert werden. Die Vorrichtung der Ausrichtung erfolgt bei der Installation des Einbauteils.

AUSFÜHRUNG MIT ELEKTROBETRIEB (24Volt)

I-CHING kann mit oder ohne On/Off-Schalter bestellt werden. Da der Betrieb bei 24 Volt liegt, wird der Handtuchwärmer serienmäßig mit dem Transformator und der Aufnahmedose für den Wandeinbau geliefert.
Die Ausführung ohne Schalter ist mittels einer- auch domotischen- Steuervorrichtung jeglicher Art an die Elektroanlage anzuschließen.
Das Modell mit Schalter wird serienmäßig mit Verbindungskabel des Schalters an den Transformator geliefert. Das Kabel hat eine maximale Länge von 4 m und kann je nach Bedarf gekürzt werden.

OBERFLÄCHEN

Sämtliche Oberflächen von I-Ching, sowohl galvanisierte als auch farbige, werden direkt auf dem Edelstahl ausgeführt, dem Material, aus dem die Handtuchwärmer hergestellt werden.

GALVANISIERTE OBERFLÄCHEN

Standard-Oberflächen

EDELSTAHL Satiniert (Cod. G0_XSA)

Spezialoberfläche
(mit einem Preisaufschlag geliefert)

EDELSTAHL Glänzend (Cod. G1_XLU)

NICKEL SCHWARZ Gebürstet Matt (Cod. G2_NNS)

ZINN Gebürstet Matt (Cod. G2_SSO)

KUPFER Gebürstet Matt (Cod. G2_RMO)

FARBIGE OBERFLÄCHEN

Serienmäßige Oberflächen

WEISS Matt (Cod.916P)

SCHWARZ Matt (Cod.9005)

Oberfläche auf Anfrage
(Farbkategorie C0/C1/C2)

Unter «Oberfläche auf Anfrage» versteht man sämtliche Farben des TUBES-Farbfächers der Kategorie C0/C1/C2. Chromgrau Glänzend Cod. GRCR ist nicht für dieses Modell erhältlich.

I-CHING_01 Elektrobetrieb

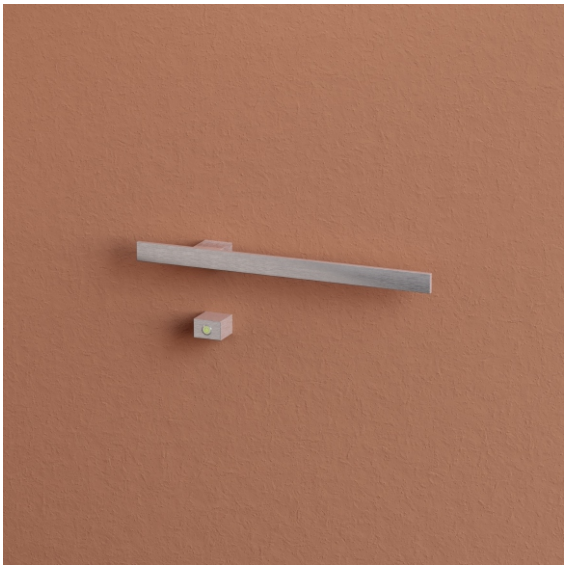

Wie die Bestellung von I-Ching durchzuführen ist

I-Ching besteht aus zwei Elementen, einem externen, sichtbaren Teil und einem Einbauteil, das bei der Umsetzung der Anlage vorzusehen ist und daher im Voraus geliefert werden kann. I-Ching ist mit oder ohne Schalter erhältlich und der Betrieb erfolgt bei 24 V.

Bsp.: Bestellung I-CHING mit 1 Element mit Schalter

Externes Teil	**ICH1E#063...**
ICH1	I-Ching 1 Element
E	Elektrobetrieb
063	Länge Element 63 cm
...	Die Farbe angeben (siehe Tubes-Farbfächer)
Einbauteil	**INC_ICH#E01INT**
	Einbauteil für I-Ching 1 Element Mit Schaltervorbereitung
Schalter	**INT_ICH#**
INT_ICH	Schalter für I-Ching
Bausatz mit Transformator	**KIT_ICH#01INT**
	Bausatz mit Transformator mit Schalter

Elektrobetrieb mit Schalter

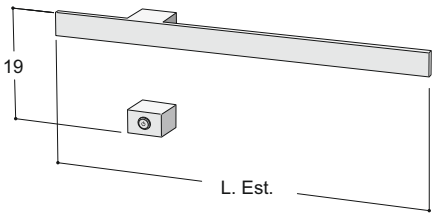

Elektrobetrieb ohne Schalter

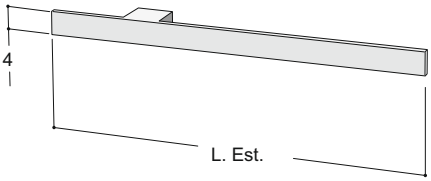

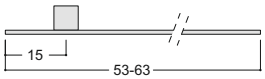

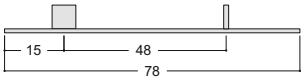

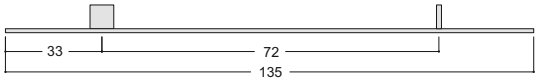

I-CHING 1 Element

Externes Teil

Cod.	Beschreibung	Technische Daten Externes Teil L. (cm)	H.(cm)	Leistung Watt	Farbige Oberflächen* Standard Farben	Farben C0 / C1	Oberflächen Edelstahl und Galvanisiert* Cod.	Edelstahl Satiniert	Edelstahl Glänzend
ICH1E#053	Externes Teil I-CHING 01 L.53 cm	53,0	4,0 cm	15 W			ICH1EG#053		
ICH1E#063	Externes Teil I-CHING 01 L.63 cm	63,0	4,0 cm	19 W			ICH1EG#063		
ICH1E#078	Externes Teil I-CHING 01 L.78 cm	78,0	4,0 cm	24 W			ICH1EG#078		
ICH1E#135	Externes Teil I-CHING 01 L.135 cm	135,0	4,0 cm	40 W			ICH1EG#135		

* Für die anderen verfügbaren Oberflächen, dh für Farben der Kategorie C3 und für galvanische Oberflächen, wird der Preis mit einem Aufpreis von +25 % für C3-Farben und +20 % für galvanische Oberflächen auf die Preise der Edelstahl Satiniert berechnet.

Einbauteil

Cod.	Beschreibung	Preis (€)
INC_ICH#E01	Einbauteil für I-Ching 1 Element Ohne Schaltervorbereitung	
INC_ICH#E01INT	Einbauteil für I-Ching 1 Element mit Schaltervorbereitungr	

Schalter

Cod.	Beschreibung	Preis (€)
INT_ICH#	Schalter für I-Ching Farbig	
INT_ICHG#	Schalter für I-Ching Galvanisiert	

Bausatz mit Transformator** Verbindlicher Bestandteil

Cod.	Beschreibung	Preis (€)
KIT_ICH#01	Bausatz mit Transformator ohne Schalter (max120W)	
KIT_ICH#01INT	Bausatz mit Transformator mit Schalter (max120W)	

** Der Bausatz beinhaltet den 24V Transformator und die Vorbereitung für den elektrischen Anschluss.

Technische Datenblätter und Montageanleitungen
I-CHING bedarf einer korrekten Installation des Einbauteils, daher sind die Anleitungen ab Seite 14 zu beachten.

I-CHING_02 Elektrobetrieb

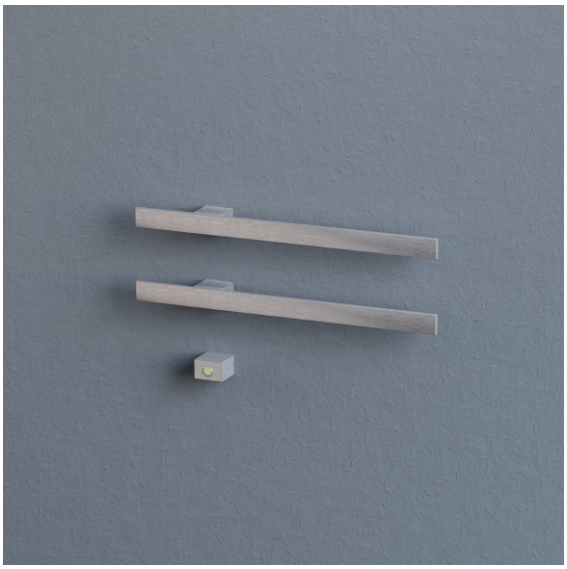

Wie die Bestellung von I-Ching durchzuführen ist

I-Ching besteht aus zwei Elementen, einem externen, sichtbaren Teil und einem Einbauteil, das bei der Umsetzung der Anlage vorzusehen ist und daher im Voraus geliefert werden kann. I-Ching ist mit oder ohne Schalter erhältlich und der Betrieb erfolgt bei 24 V.

Bsp.: Bestellung I-CHING mit 2 Elementen mit Schalter

Externes Teil	**ICH2E#063...**
ICH2	I-Ching 2 Elementen
E	Elektrobetrieb
063	Länge Element 63 cm
...	Die Farbe angeben (siehe Tubes-Farbfächer)
Einbauteil	**INC_ICH#E02INT**
	Einbauteil für I-Ching 2 Element Mit Schaltervorbereitung
Schalter	**INT_ICH#**
INT_ICH	Schalter für I-Ching
Bausatz mit Transformator	**KIT_ICH#01INT**
	Bausatz mit Transformator mit Schalter

Elektrobetrieb mit Schalter

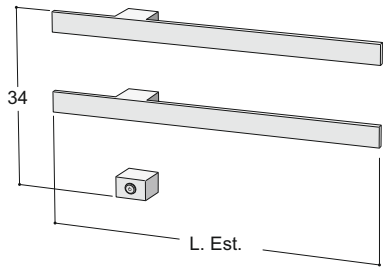

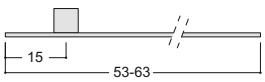

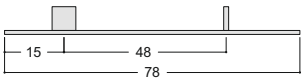

Elektrobetrieb ohne Schalter

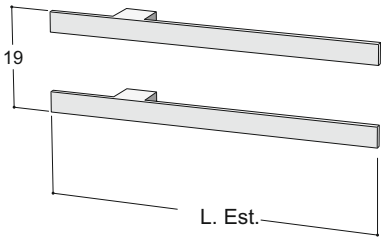

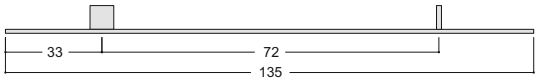

I-CHING 2 Elemente

Externes Teil

Cod.	Beschreibung	Technische Daten Externes Teil L. (cm)	H.(cm)	Leistung Watt	Farbige Oberflächen* Standard Farben	Farben C0 / C1	Oberflächen Edelstahl und Galvanisiert* Cod.	Edelstahl Satiniert	Edelstahl Glänzend
ICH2E#053	Externes Teil I-CHING 02 L.53 cm	53,0	19,0 cm	30 W			ICH2EG#053		
ICH2E#063	Externes Teil I-CHING 02 L.63 cm	63,0	19,0 cm	38 W			ICH2EG#063		
ICH2E#078	Externes Teil I-CHING 02 L.78 cm	78,0	19,0 cm	48 W			ICH2EG#078		
ICH2E#135	Externes Teil I-CHING 02 L.135 cm	135,0	19,0 cm	80 W			ICH2EG#135		

* Für die anderen verfügbaren Oberflächen, dh für Farben der Kategorie C3 und für galvanische Oberflächen, wird der Preis mit einem Aufpreis von +25 % für C3-Farben und +20 % für galvanische Oberflächen auf die Preise der Edelstahl Satiniert berechnet.

Einbauteil

Cod.	Beschreibung	Preis (€)
INC_ICH#E02	Einbauteil für I-Ching 2 Elemente Ohne Schaltervorbereitung	3
INC_ICH#E02INT	Einbauteil für I-Ching 2 Element Mit Schaltervorbereitung	

Schalter

Cod.	Beschreibung	Preis (€)
INT_ICH#	Schalter für I-Ching Farbig	
INT_ICHG#	Schalter für I-Ching Galvanisiert	

Bausatz mit Transformator** Verbindlicher Bestandteil

Cod.	Beschreibung	Preis (€)
KIT_ICH#01	Bausatz mit Transformator ohne Schalter (max120W	
KIT_ICH#01INT	Bausatz mit Transformator mit Schalter (max120W)	

** Der Bausatz beinhaltet den 24V Transformator und die Vorbereitung für den elektrischen Anschluss.

Technische Datenblätter und Montageanleitungen
I-CHING bedarf einer korrekten Installation des Einbauteils, daher sind die Anleitungen ab Seite 14 zu beachten.

I-CHING_03 Elektrobetrieb

Wie die Bestellung von I-Ching durchzuführen ist

I-Ching besteht aus zwei Elementen, einem externen, sichtbaren Teil und einem Einbauteil, das bei der Umsetzung der Anlage vorzusehen ist und daher im Voraus geliefert werden kann. I-Ching ist mit oder ohne Schalter erhältlich und der Betrieb erfolgt bei 24 V.

Bsp.: Bestellung I-CHING mit 3 Elementen mit Schalter

Externes Teil	**ICH3E#063...**
ICH3	I-Ching 3 Elementen
E	Elektrobetrieb
063	Länge Element 63 cm
...	Die Farbe angeben (siehe Tubes-Farbfächer)
Einbauteil	**INC_ICH#E03INT**
	Einbauteil für I-Ching 3 Element Mit Schaltervorbereitung
Schalter	**INT_ICH#**
INT_ICH	Schalter für I-Ching
Bausatz mit Transformator	**KIT_ICH#01INT**
	Bausatz mit Transformator mit Schalter

Elektrobetrieb mit Schalter

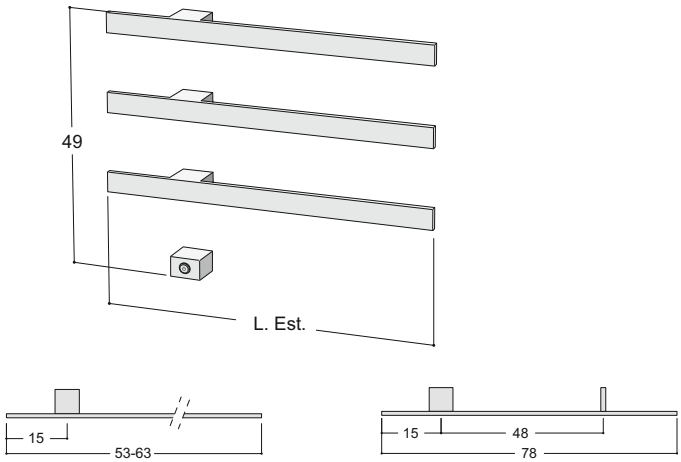

Elektrobetrieb ohne Schalter

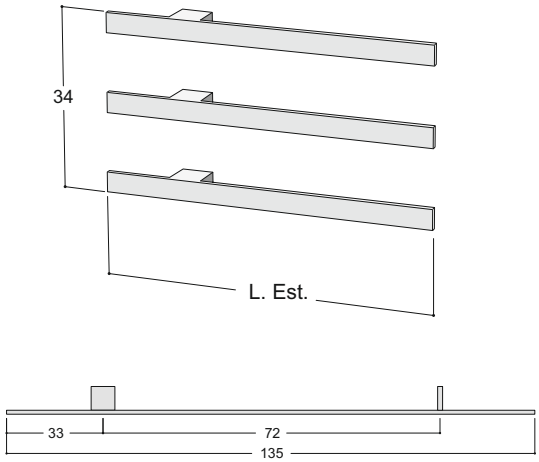

I-CHING 3 Elemente

Externes Teil

Cod.	Beschreibung	Technische Daten Externes Teil L. (cm)	H.(cm)	Leistung Watt	Farbige Oberflächen* Standard Farben	Farben C0 / C1	Oberflächen Edelstahl und Galvanisiert* Cod.	Edelstahl Satiniert	Edelstahl Glänzend
ICH3E#053	Externes Teil I-CHING 03 L.53 cm	53,0	34,0 cm	45 W			ICH3EG#053		
ICH3E#063	Externes Teil I-CHING 03 L.63 cm	63,0	34,0 cm	57 W			ICH3EG#063		
ICH3E#078	Externes Teil I-CHING 03 L.78 cm	78,0	34,0 cm	72 W			ICH3EG#078		
ICH3E#135	Externes Teil I-CHING 03 L.135 cm	135,0	34,0 cm	120 W			ICH3EG#135		

* Für die anderen verfügbaren Oberflächen, dh für Farben der Kategorie C3 und für galvanische Oberflächen, wird der Preis mit einem Aufpreis von +25 % für C3-Farben und +20 % für galvanische Oberflächen auf die Preise der Edelstahl Satiniert berechnet.

Einbauteil

Cod.	Beschreibung	Preis (€)
INC_ICH#E03	Einbauteil für I-Ching 3 Elemente Ohne Schaltervorbereitung	
INC_ICH#E03INT	Einbauteil für I-Ching 3 Element Mit Schaltervorbereitung	

Schalter

Cod.	Beschreibung	Preis (€)
INT_ICH#	Schalter für I-Ching Farbig	
INT_ICHG#	Schalter für I-Ching Galvanisiert	

Bausatz mit Transformator** Verbindlicher Bestandteil

Cod.	Beschreibung	Preis (€)
KIT_ICH#01	Bausatz mit Transformator ohne Schalter (max120W)	
KIT_ICH#01INT	Bausatz mit Transformator mit Schalter (max120W)	

** Der Bausatz beinhaltet den 24V Transformator und die Vorbereitung für den elektrischen Anschluss.

Technische Datenblätter und Montageanleitungen
I-CHING bedarf einer korrekten Installation des Einbauteils, daher sind die Anleitungen ab Seite 14 zu beachten.

I-CHING_04 Elektrobetrieb

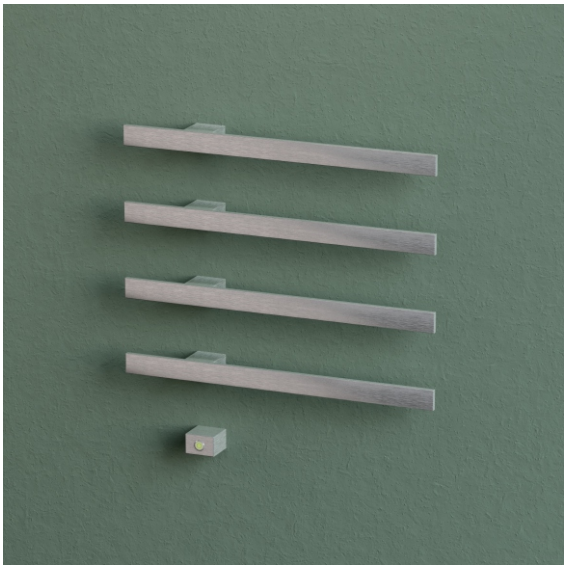

Wie die Bestellung von I-Ching durchzuführen ist

I-Ching besteht aus zwei Elementen, einem externen, sichtbaren Teil und einem Einbauteil, das bei der Umsetzung der Anlage vorzusehen ist und daher im Voraus geliefert werden kann. I-Ching ist mit oder ohne Schalter erhältlich und der Betrieb erfolgt bei 24 V.

Bsp.: Bestellung I-CHING mit 4 Elementen mit Schalter

Externes Teil	**ICH4E#063...**
ICH4	I-Ching 4 Elementen
E	Elektrobetrieb
063	Länge Element 63 cm
...	Die Farbe angeben (siehe Tubes-Farbfächer)
Einbauteil	**INC_ICH#E04INT**
	Einbauteil für I-Ching 4 Element Mit Schaltervorbereitung
Schalter	**INT_ICH#**
INT_ICH	Schalter für I-Ching
Bausatz mit Transformator	**KIT_ICH#01INT**
	Bausatz mit Transformator mit Schalter

Elektrobetrieb mit Schalter

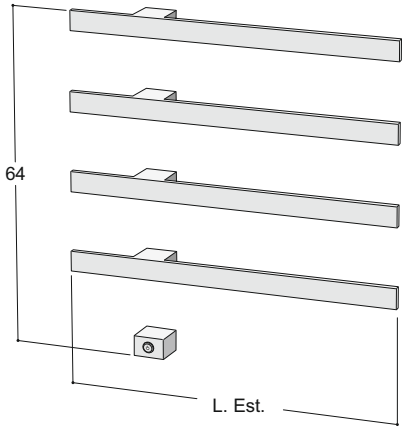

Elektrobetrieb ohne Schalter

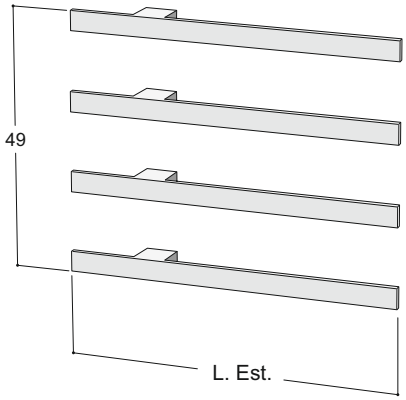

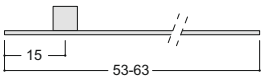

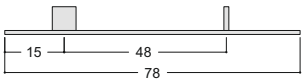

I-CHING 4 Elemente

Externes Teil

Cod.	Beschreibung	Technische Daten Externes Teil L. (cm)	H.(cm)	Leistung Watt	Farbige Oberflächen* Standard Farben	Farben C0 / C1	Oberflächen Edelstahl und Galvanisiert* Cod.	Edelstahl Satiniert	Edelstahl Glänzend
ICH4E#053	Externes Teil I-CHING 04 L.53 cm	53,0	49,0 cm	60 W			ICH4EG#053		
ICH4E#063	Externes Teil I-CHING 04 L.63 cm	63,0	49,0 cm	76 W			ICH4EG#063		
ICH4E#078	Externes Teil I-CHING 04 L.78 cm	78,0	49,0 cm	96 W			ICH4EG#078		

* Für die anderen verfügbaren Oberflächen, dh für Farben der Kategorie C3 und für galvanische Oberflächen, wird der Preis mit einem Aufpreis von +25 % für C3-Farben und +20 % für galvanische Oberflächen auf die Preise der Edelstahl Satiniert berechnet.

Einbauteil

Cod.	Beschreibung	Preis (€)
INC_ICH#E04	Einbauteil für I-Ching 4 Elemente Ohne Schaltervorbereitung	
INC_ICH#E04INT	Einbauteil für I-Ching 4 Element Mit Schaltervorbereitung	

Schalter

Cod.	Beschreibung	Preis (€)
INT_ICH#	Schalter für I-Ching Farbig	
INT_ICHG#	Schalter für I-Ching Galvanisiert	

Bausatz mit Transformator** Verbindlicher Bestandteil

Cod.	Beschreibung	Preis (€)
KIT_ICH#01	Bausatz mit Transformator ohne Schalter (max120W)	
KIT_ICH#01INT	Bausatz mit Transformator mit Schalter (max120W)	

** Der Bausatz beinhaltet den 24V Transformator und die Vorbereitung für den elektrischen Anschluss.

Technische Datenblätter und Montageanleitungen
I-CHING bedarf einer korrekten Installation des Einbauteils, daher sind die Anleitungen ab Seite 14 zu beachten.

I-CHING_05 Elektrobetrieb

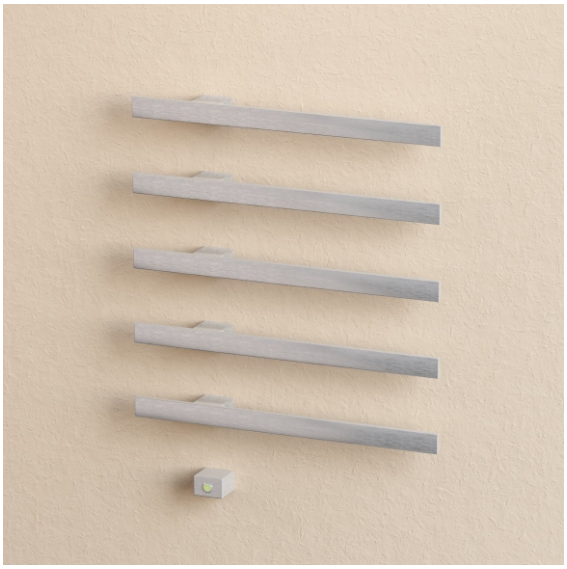

Wie die Bestellung von I-Ching durchzuführen ist

I-Ching besteht aus zwei Elementen, einem externen, sichtbaren Teil und einem Einbauteil, das bei der Umsetzung der Anlage vorzusehen ist und daher im Voraus geliefert werden kann. I-Ching ist mit oder ohne Schalter erhältlich und der Betrieb erfolgt bei 24 V.

Bsp.: Bestellung I-CHING mit 5 Elementen mit Schalter

Externes Teil	**ICH5E#078...**
ICH5	I-Ching 5 Elementen
E	Elektrobetrieb
078	Länge Element 78 cm
...	Die Farbe angeben (siehe Tubes-Farbfächer)
Einbauteil	**INC_ICH#E05INT**
	Einbauteil für I-Ching 5 Element Mit Schaltervorbereitung
Schalter	**INT_ICH#**
INT_ICH	Schalter für I-Ching
Bausatz mit Transformator	**KIT_ICH#01INT**
	Bausatz mit Transformator mit Schalter

Elektrobetrieb mit Schalter

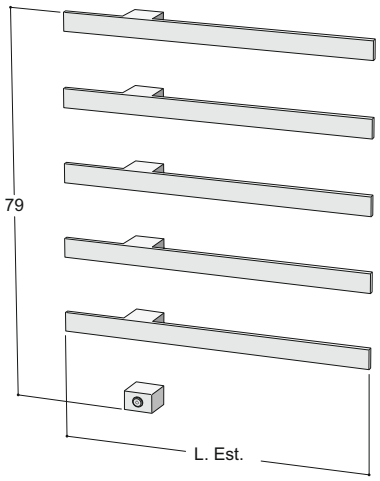

Elektrobetrieb ohne Schalter

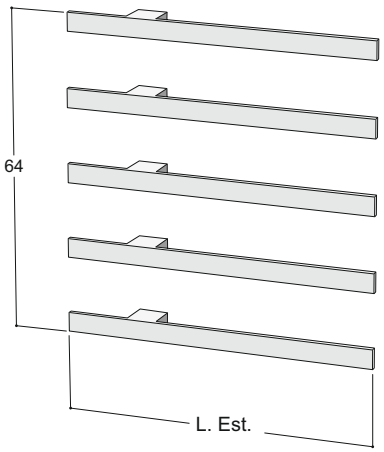

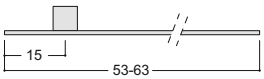

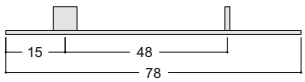

I-CHING 5 Elemente

Externes Teil

Cod.	Beschreibung	Technische Daten Externes Teil L. (cm)	H.(cm)	Leistung Watt	Farbige Oberflächen* Standard Farben	Farben C0 / C1	Oberflächen Edelstahl und Galvanisiert* Cod.	Edelstahl Satiniert	Edelstahl Glänzend
ICH5E#053	Externes Teil I-CHING 05 L.53 cm	53,0	64,0 cm	75 W			ICH5EG#053		
ICH5E#063	Externes Teil I-CHING 05 L.63 cm	63,0	64,0 cm	95 W			ICH5EG#063		
ICH5E#078	Externes Teil I-CHING 05 L.78 cm	78,0	64,0 cm	120 W			ICH5EG#078		

* Für die anderen verfügbaren Oberflächen, dh für Farben der Kategorie C3 und für galvanische Oberflächen, wird der Preis mit einem Aufpreis von +25 % für C3-Farben und +20 % für galvanische Oberflächen auf die Preise der Edelstahl Satiniert berechnet.

Einbauteil

Cod.	Beschreibung	Preis (€)
INC_ICH#E05	Einbauteil für I-Ching 5 Elemente Ohne Schaltervorbereitung	
INC_ICH#E05INT	Einbauteil für I-Ching 5 Element Mit Schaltervorbereitung	

Schalter

Cod.	Beschreibung	Preis (€)
INT_ICH#	Schalter für I-Ching Farbig	
INT_ICHG#	Schalter für I-Ching Galvanisiert	

Bausatz mit Transformator** Verbindlicher Bestandteil

Cod.	Beschreibung	Preis (€)
KIT_ICH#01	Bausatz mit Transformator ohne Schalter (max120W)	
KIT_ICH#01INT	Bausatz mit Transformator mit Schalter (max120W)	

** Der Bausatz beinhaltet den 24V Transformator und die Vorbereitung für den elektrischen Anschluss.

Technische Datenblätter und Montageanleitungen
I-CHING bedarf einer korrekten Installation des Einbauteils, daher sind die Anleitungen ab Seite 14 zu beachten.

I-CHING_01 Vertikale Elektroausführung

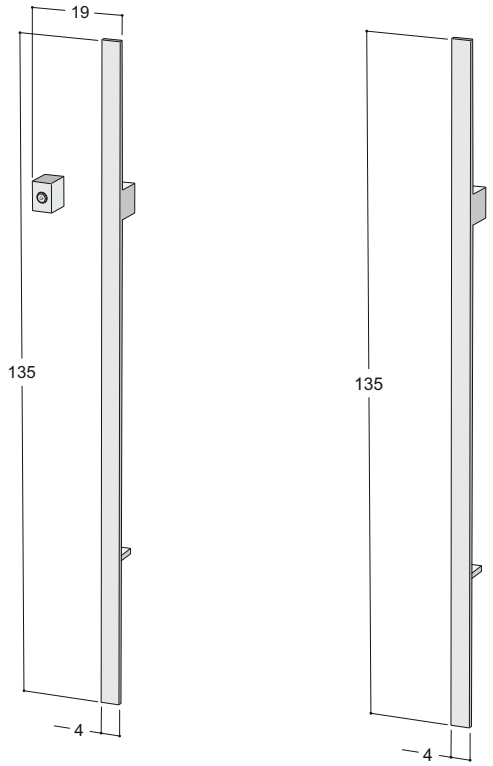

Wie die Bestellung von I-Ching durchzuführen ist

I-Ching besteht aus zwei Elementen, einem externen, sichtbaren Teil und einem Einbauteil, das bei der Umsetzung der Anlage vorzusehen ist und daher im Voraus geliefert werden kann. I-Ching ist mit oder ohne Schalter erhältlich und der Betrieb erfolgt bei 24 V.

Technische Datenblätter und Montageanleitungen
I-CHING bedarf einer korrekten Installation des Einbauteils, daher sind die Anleitungen ab Seite 14 zu beachten.

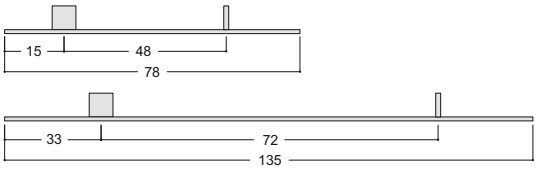

Bsp.: Bestellung I-CHING mit 1 Element mit Schalter

Externes Teil	**ICH1E#135...**
ICH1	I-Ching 1 Element
E	Elektrobetrieb
135	Länge Element 135 cm
...	Die Farbe angeben (siehe Tubes-Farbfächer)
Einbauteil	**INC_ICH#E01INT**
	Einbauteil für I-Ching 1 Element Mit Schaltervorbereitung
Schalter	**INT_ICH#**
INT_ICH	Schalter für I-Ching
Bausatz mit Transformator	**KIT_ICH#01INT**
	Bausatz mit Transformator mit Schalter

I-CHING 1 Element vertikal

Externes Teil

Cod.	Beschreibung	Technische Daten Externes Teil H. (cm)	L.(cm)	Leistung Watt	Farbige Oberflächen* Standard Farben	Farben C0 / C1	Oberflächen Edelstahl und Galvanisiert* Cod.	Edelstahl Satiniert	Edelstahl Glänzend
ICH1E#078	Externes Teil I-CHING 01 L.78 cm	78,0	4,0 cm	24 W			ICH1EG#078		
ICH1E#135	Externes Teil I-CHING 01 L.135 cm	135,0	4,0 cm	40 W			ICH1EG#135		

* Für die anderen verfügbaren Oberflächen, dh für Farben der Kategorie C3 und für galvanische Oberflächen, wird der Preis mit einem Aufpreis von +25 % für C3-Farben und +20 % für galvanische Oberflächen auf die Preise der Edelstahl Satiniert berechnet.

Einbauteil

Cod.	Beschreibung	Preis (€)
INC_ICH#E01	Einbauteil für I-Ching 1 Element Ohne Schaltervorbereitung	
INC_ICH#E01INT	Einbauteil für I-Ching 1 Element Mit Schaltervorbereitung	

Schalter

Cod.	Beschreibung	Preis (€)
INT_ICH#	Schalter für I-Ching Farbig	
INT_ICHG#	Schalter für I-Ching Galvanisiert	

Bausatz mit Transformator** Verbindlicher Bestandteil

Cod.	Beschreibung	Preis (€)
KIT_ICH#01	Bausatz mit Transformator ohne Schalter (max120W)	
KIT_ICH#01INT	Bausatz mit Transformator mit Schalter (max120W)	

** Der Bausatz beinhaltet den 24V Transformator und die Vorbereitung für den elektrischen Anschluss.

I-CHING_02 Vertikale Elektroausführung

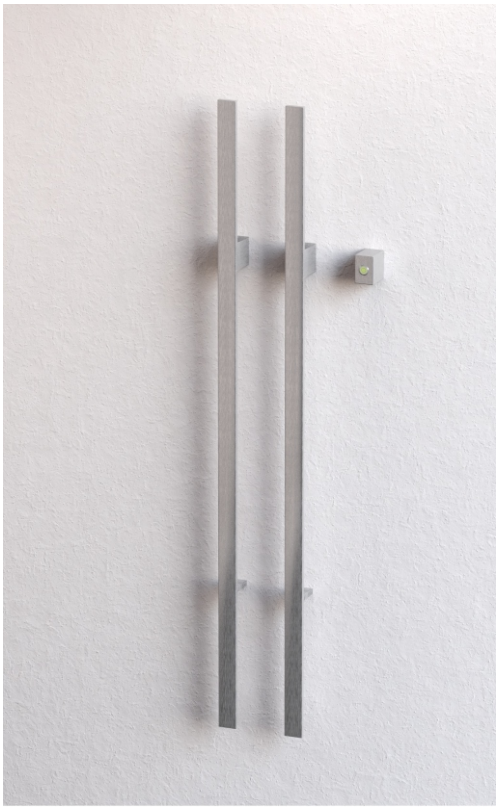

Wie die Bestellung von I-Ching durchzuführen ist

I-Ching besteht aus zwei Elementen, einem externen, sichtbaren Teil und einem Einbauteil, das bei der Umsetzung der Anlage vorzusehen ist und daher im Voraus geliefert werden kann. I-Ching ist mit oder ohne Schalter erhältlich und der Betrieb erfolgt bei 24 V.

Technische Datenblätter und Montageanleitungen
I-CHING bedarf einer korrekten Installation des Einbauteils, daher sind die Anleitungen ab Seite 14 zu beachten.

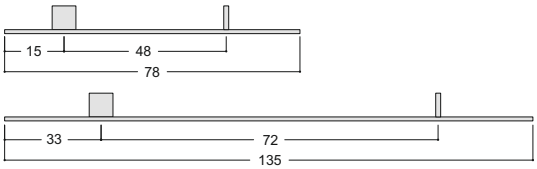

Bsp.: Bestellung I-CHING mit 2 Elementen Ohne Schalter

Externes Teil	**ICH2E#135...**
ICH2	I-Ching 2 Elementen
E	Elektrobetrieb
135	Länge Element 135 cm
...	Die Farbe angeben (siehe Tubes-Farbfächer)

Einbauteil **INC_ICH#E02**
Einbauteil für I-Ching 2 Element ohne Schaltervorbereitung

Bausatz mit Transformator **KIT_ICH#01**
Bausatz mit Transformator ohne Schalter

I-CHING 2 Elemente vertikal

Externes Teil

Cod.	Beschreibung	Technische Daten Externes Teil H. (cm)	L.(cm)	Leistung Watt	Farbige Oberflächen* Standard Farben	Farben C0 / C1	Oberflächen Edelstahl und Galvanisiert* Cod.	Edelstahl Satiniert	Edelstahl Glänzend
ICH2E#078	Externes Teil I-CHING 02 L.78 cm	78,0	19,0 cm	48 W			ICH2EG#078		
ICH2E#135	Externes Teil I-CHING 02 L.135 cm	135,0	19,0 cm	80 W			ICH2EG#135		

* Für die anderen verfügbaren Oberflächen, dh für Farben der Kategorie C3 und für galvanische Oberflächen, wird der Preis mit einem Aufpreis von +25 % für C3-Farben und +20 % für galvanische Oberflächen auf die Preise der Edelstahl Satiniert berechnet.

Einbauteil

Cod.	Beschreibung	Preis (€)
INC_ICH#E02	Einbauteil für I-Ching 2 Elemente Ohne Schaltervorbereitung	
INC_ICH#E02INT	Einbauteil für I-Ching 2 Element Mit Schaltervorbereitung	

Schalter

Cod.	Beschreibung	Preis (€)
INT_ICH#	Schalter für I-Ching Farbig	
INT_ICHG#	Schalter für I-Ching Galvanisiert	

Bausatz mit Transformator** Verbindlicher Bestandteil

Cod.	Beschreibung	Preis (€)
KIT_ICH#01	Bausatz mit Transformator ohne Schalter (max120W)	
KIT_ICH#01INT	Bausatz mit Transformator mit Schalter (max120W)	

** Der Bausatz beinhaltet den 24V Transformator und die Vorbereitung für den elektrischen Anschluss.

I-CHING_03 Vertikale Elektroausführung

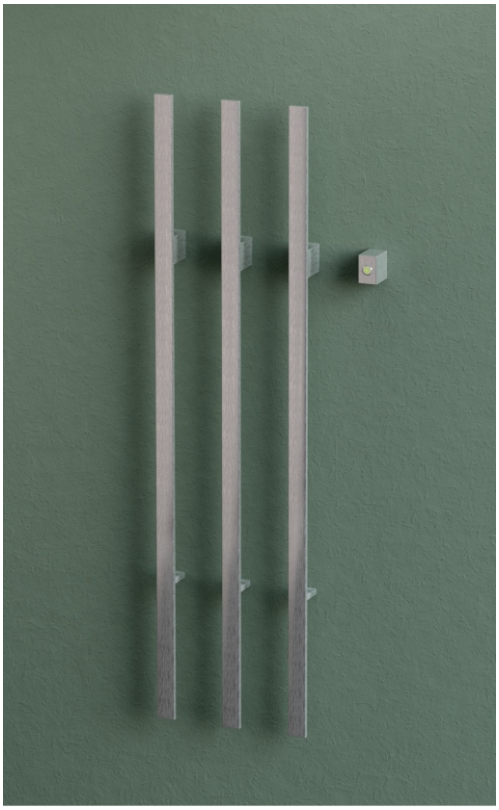

Wie die Bestellung von I-Ching durchzuführen ist

I-Ching besteht aus zwei Elementen, einem externen, sichtbaren Teil und einem Einbauteil, das bei der Umsetzung der Anlage vorzusehen ist und daher im Voraus geliefert werden kann. I-Ching ist mit oder ohne Schalter erhältlich und der Betrieb erfolgt bei 24 V.

Technische Datenblätter und Montageanleitungen
I-CHING bedarf einer korrekten Installation des Einbauteils, daher sind die Anleitungen ab Seite 14 zu beachten.

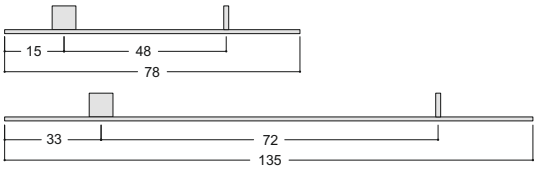

Bsp.: Bestellung I-CHING mit 2 Elementen Mit Schaltervorbereitung

Externes Teil	**ICH3E#135...**
ICH3	I-Ching 3 Element
E	Elektrobetrieb
135	Länge Element 135 cm
...	Die Farbe angeben (siehe Tubes-Farbfächer)
Einbauteil	**INC_ICH#E03INT**
	Einbauteil für I-Ching 3 Element Mit Schaltervorbereitung
Schalter	**INT_ICH#**
INT_ICH	Schalter für I-Ching
Bausatz mit Transformator	**KIT_ICH#01INT**
	Bausatz mit Transformator mit Schalter

I-CHING 3 Elemente vertikal

Externes Teil

Cod.	Beschreibung	Technische Daten Externes Teil H. (cm)	L.(cm)	Leistung Watt	Farbige Oberflächen* Standard Farben	Farben C0 / C1	Oberflächen Edelstahl und Galvanisiert* Cod.	Edelstahl Satiniert	Edelstahl Glänzend
ICH3E#078	Externes Teil I-CHING 03 L.78 cm	78,0	34,0 cm	72 W			ICH3EG#078		
ICH3E#135	Externes Teil I-CHING 03 L.135 cm	135,0	34,0 cm	120 W			ICH3EG#135		

* Für die anderen verfügbaren Oberflächen, dh für Farben der Kategorie C3 und für galvanische Oberflächen, wird der Preis mit einem Aufpreis von +25 % für C3-Farben und +20 % für galvanische Oberflächen auf die Preise der Edelstahl Satiniert berechnet.

Einbauteil

Cod.	Beschreibung	Preis (€)
INC_ICH#E03	Einbauteil für I-Ching 3 Elemente Ohne Schaltervorbereitung	
INC_ICH#E03INT	Einbauteil für I-Ching 3 Element Mit Schaltervorbereitung	

Schalter

Cod.	Beschreibung	Preis (€)
INT_ICH#	Schalter für I-Ching Farbig	
INT_ICHG#	Schalter für I-Ching Galvanisiert	

Bausatz mit Transformator** Verbindlicher Bestandteil

Cod.	Beschreibung	Preis (€)
KIT_ICH#01	Bausatz mit Transformator ohne Schalter (max120W)	
KIT_ICH#01INT	Bausatz mit Transformator mit Schalter (max120W)	

** Der Bausatz beinhaltet den 24V Transformator und die Vorbereitung für den elektrischen Anschluss.

I-CHING Komposition_03 Elektrobetrieb

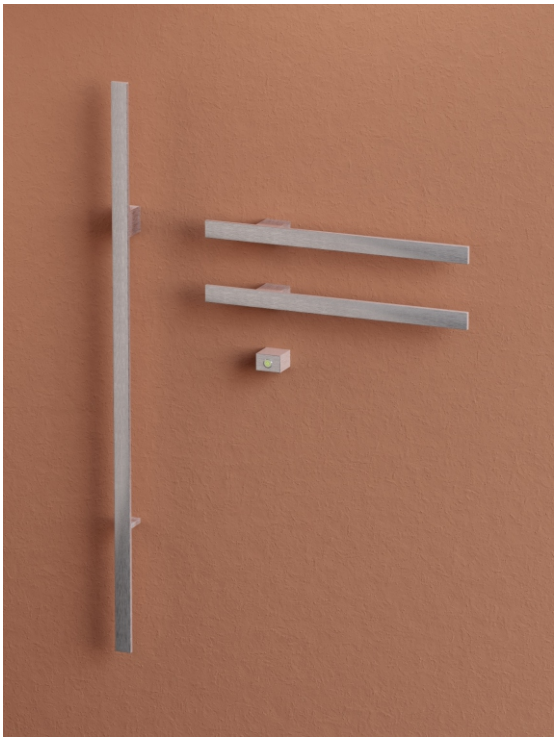

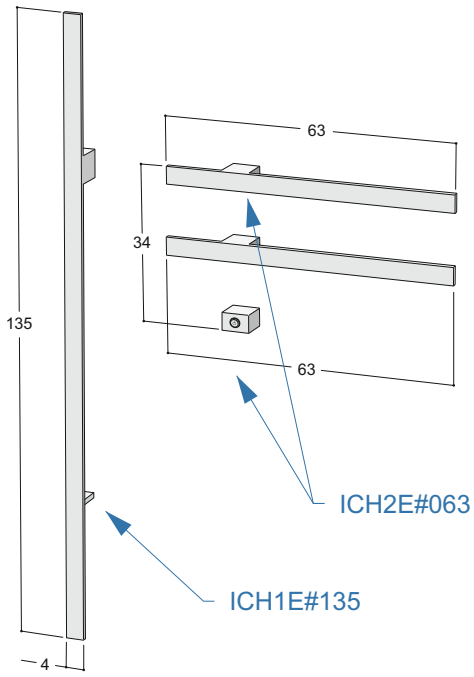

Wie die Bestellung von I-Ching durchzuführen ist
I-Ching besteht aus zwei Elementen, einem externen, sichtbaren Teil und einem Einbauteil, das bei der Umsetzung der Anlage vorzusehen ist und daher im Voraus geliefert werden kann. I-Ching ist mit oder ohne Schalter erhältlich und der Betrieb erfolgt bei 24 V.

Bsp.: Bestellung I-CHING Komposition_03 mit Schalter

Externes Teil	**ICH2E#063... + ICH1E#135...**
ICH2E#063	I-Ching 2 Elemente Elektrobetrieb mit 63 cm
ICH1E#135	I-Ching 1 Element Elektrobetrieb mit 135 cm
063, 135	Länge Elemente in cm
...	Die Farbe angeben (siehe Tubes-Farbfächer)
Schalter	**INT_ICH#**
INT_ICH	Schalter für I-Ching

Einbauteil	**INC_ICH#E02INT + INC_ICH#E01**
INC_ICH#E02INT	Einbauteil für I-Ching 2 Elementen Mit Schaltervorbereitung
INC_ICH#E01	Einbauteil für I-Ching 1 Element Ohne Schaltervorbereitung

Bausatz mit Transformator KIT_ICH#01INT
Bausatz mit Transformator mit Schalter

I-CHING Komposition_3

Externes Teil I-CHING Komposition_3

Cod.	Beschreibung	Technische Daten Externes Teil L. (cm)	H.(cm)	Leistung Watt	Farbige Oberflächen* Standard Farben	Farben C0 / C1	Oberflächen Edelstahl und Galvanisiert* Cod.	Edelstahl Satiniert	Edelstahl Glänzend
ICH2E#063	Externes Teil I-CHING 02 L.63 cm			38 W			ICH2EG#063		
ICH1E#135	Externes Teil I-CHING 01 L.135 cm			40 W			ICH1EG#135		
	Gesamt I-CHING Komposition_03			78 W					

* Für die anderen verfügbaren Oberflächen, dh für Farben der Kategorie C3 und für galvanische Oberflächen, wird der Preis mit einem Aufpreis von +25 % für C3-Farben und +20 % für galvanische Oberflächen auf die Preise der Edelstahl Satiniert berechnet.

Einbauteil I-Ching Komposition_03 mit oder Ohne Schaltervorbereitung

Cod.	Beschreibung	Preis (€)
INC_ICH#E02	Einbauteil für I-Ching 2 Elemente Ohne Schaltervorbereitung	
INC_ICH#E01	Einbauteil für I-Ching 1 Element Ohne Schaltervorbereitung	
	Gesamt Eimbauteil I-Ching Komposition_03 Ohne Schaltervorbereitung	
INC_ICH#E02INT	Einbauteil für I-Ching 2 Elemente Mit Schaltervorbereitung	
INC_ICH#E01	Einbauteil für I-Ching 1 Element Ohne Schaltervorbereitung	
	Gesamt Eimbau5teil I-Ching Komposition_03 Mit Schaltervorbereitung	

Schalter

Cod.	Beschreibung	Preis (€)
INT_ICH#	Schalter für I-Ching Farbig	
INT_ICHG#	Schalter für I-Ching Galvanisiert	

Bausatz mit Transformator** Verbindlicher Bestandteil

Cod.	Beschreibung	Preis (€)
KIT_ICH#01	Bausatz mit Transformator ohne Schalter (max120W)	
KIT_ICH#01INT	Bausatz mit Transformator mit Schalter (max120W)	

** Der Bausatz beinhaltet den 24V Transformator und die Vorbereitung für den elektrischen Anschluss.

Technische Datenblätter und Montageanleitungen I-CHING bedarf einer korrekten Installation des Einbauteils, daher sind die Anleitungen ab Seite 14 zu beachten.

I-CHING Komposition_04 Elektrobetrieb

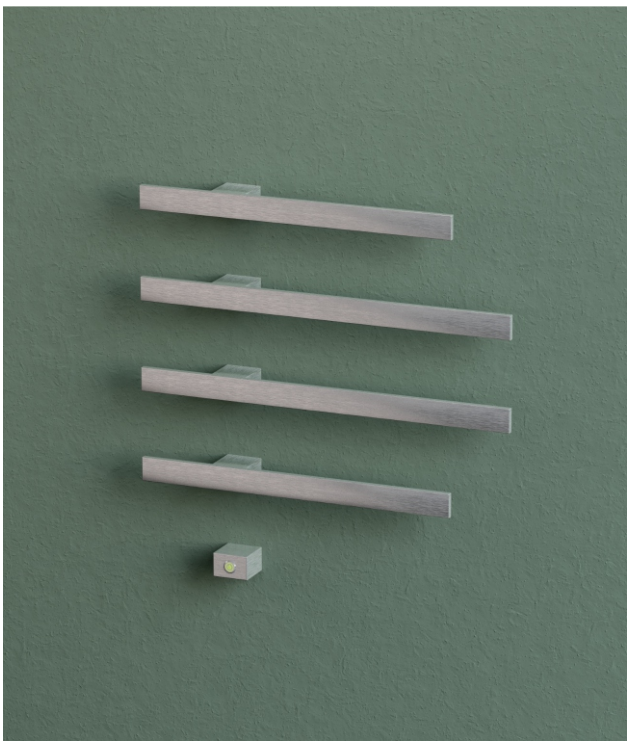

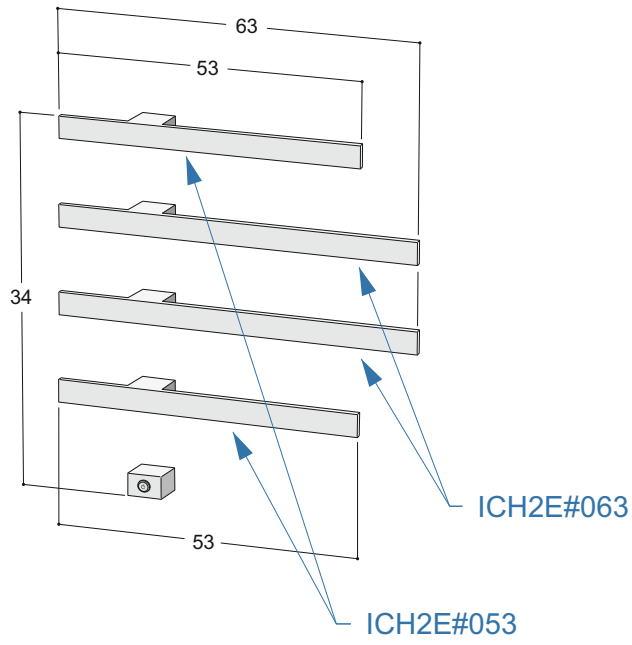

Wie die Bestellung von I-Ching durchzuführen ist
I-Ching besteht aus zwei Elementen, einem externen, sichtbaren Teil und einem Einbauteil, das bei der Umsetzung der Anlage vorzusehen ist und daher im Voraus geliefert werden kann. I-Ching ist mit oder ohne Schalter erhältlich und der Betrieb erfolgt bei 24 V.

Bsp.: Bestellung I-CHING Komposition_04 mit Schalter

Externes Teil	**ICH2E#063... + ICH2E#053...**	**Einbauteil**	**INC_ICH#E04INT**
ICH2E#063	I-Ching 2 Elemente Elektrobetrieb mit 63 cm	INC_ICH#E04INT	Einbauteil für I-Ching 4 ElementenMit Schaltervorbereitung
ICH2E#53	I-Ching 2 Elemente Elektrobetrieb mit 53 cm		
053, 063	Länge Elemente in cm		
...	Die Farbe angeben (siehe Tubes-Farbfächer)		
Schalter	**INT_ICH#**	**Bausatz mit Transformator**	**KIT_ICH#01INT**
INT_ICH	Schalter für I-Ching	Bausatz mit Transformator mit Schalter	

I-CHING Komposition_4

Externes Teil I-CHING Komposition_4

Cod.	Beschreibung	Technische Daten Externes Teil L. (cm)	H.(cm)	Leistung Watt	Farbige Oberflächen* Standard Farben	Farben C0 / C1	Oberflächen Edelstahl und Galvanisiert* Cod.	Edelstahl Satiniert	Edelstahl Glänzend
ICH2E#063	Externes Teil I-CHING 02 L.63 cm			38 W			ICH2EG#063		
ICH2E#053	Externes Teil I-CHING 02 L.53 cm			30 W			ICH2EG#053		
	Gesamt I-CHING Komposition_04			68 W					

* Für die anderen verfügbaren Oberflächen, dh für Farben der Kategorie C3 und für galvanische Oberflächen, wird der Preis mit einem Aufpreis von +25 % für C3-Farben und +20 % für galvanische Oberflächen auf die Preise der Edelstahl Satiniert berechnet.

Einbauteil I-Ching Komposition_04 mit oder Ohne Schaltervorbereitung

Cod.	Beschreibung	Preis (€)
INC_ICH#E04	Einbauteil für I-Ching 4 Elemente Ohne Schaltervorbereitung	
INC_ICH#E04INT	Einbauteil für I-Ching 4 Element Mit Schaltervorbereitung	

Schalter

Cod.	Beschreibung	Preis (€)
INT_ICH#	Schalter für I-Ching Farbig	
INT_ICHG#	Schalter für I-Ching Galvanisiert	

Bausatz mit Transformator** Verbindlicher Bestandteil

Cod.	Beschreibung	Preis (€)
KIT_ICH#01	Bausatz mit Transformator ohne Schalter (max120W)	
KIT_ICH#01INT	Bausatz mit Transformator mit Schalter (max120W)	

** Der Bausatz beinhaltet den 24V Transformator und die Vorbereitung für den elektrischen Anschluss.

Technische Datenblätter und Montageanleitungen I-CHING bedarf einer korrekten Installation des Einbauteils, daher sind die Anleitungen ab Seite 14 zu beachten.

I-CHING Komposition_05 Elektrobetrieb

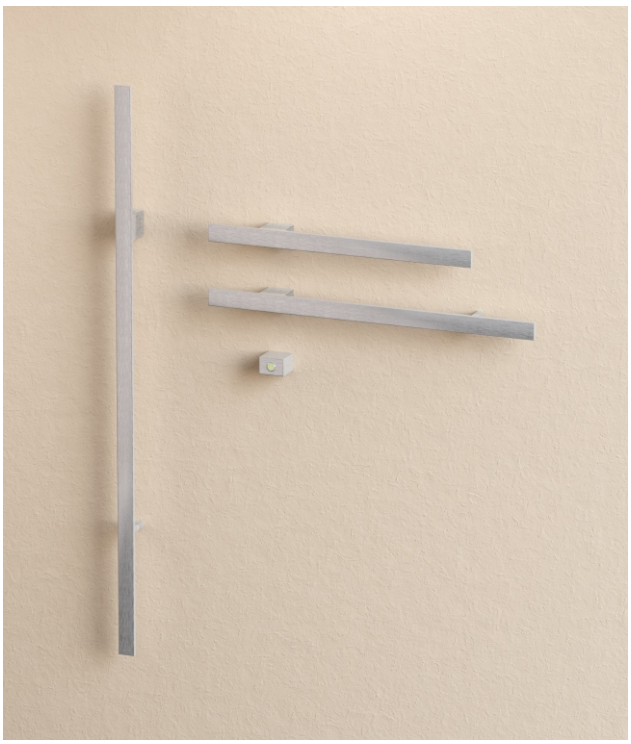

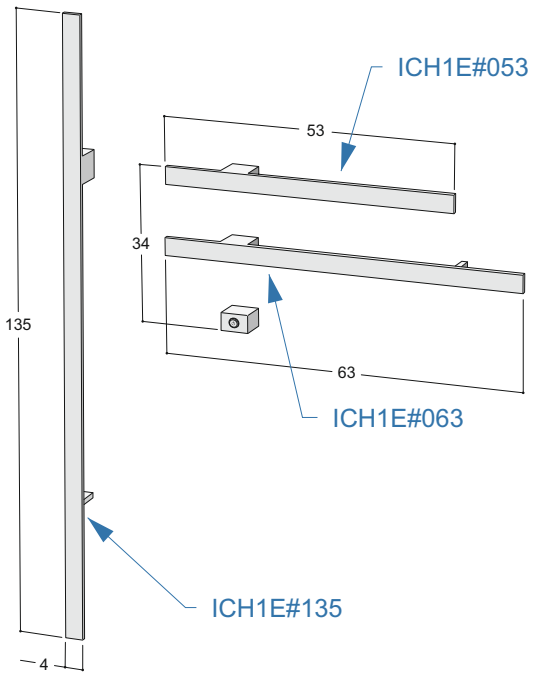

Wie die Bestellung von I-Ching durchzuführen ist
I-Ching besteht aus zwei Elementen, einem externen, sichtbaren Teil und einem Einbauteil, das bei der Umsetzung der Anlage vorzusehen ist und daher im Voraus geliefert werden kann. I-Ching ist mit oder ohne Schalter erhältlich und der Betrieb erfolgt bei 24 V.

Bsp.: Bestellung I-CHING Komposition_05 mit Schalter

Externes Teil	**ICH1E#053... + ICH1E#063... + ICH1E#135...**	**Einbauteil**	**INC_ICH#E02INT + INC_ICH#E01**
ICH1E#053	I-Ching 2 Elemente Elektrobetrieb mit 53 cm	INC_ICH#E02INT	Einbauteil für I-Ching 2 Elementen Mit Schaltervorbereitung
ICH1E#063	I-Ching 2 Elemente Elektrobetrieb mit 63 cm	INC_ICH#E01	Einbauteil für I-Ching 1 Element Ohne Schaltervorbereitung
ICH1E#135	I-Ching 1 Element Elektrobetrieb mit 135 cm		
063, 078, 135	Länge Elemente in cm		
...	Die Farbe angeben (siehe Tubes-Farbfächer)		
Schalter	**INT_ICH#**	**Bausatz mit Transformator**	**KIT_ICH#01INT**
INT_ICH	Schalter für I-Ching	Bausatz mit Transformator mit Schalter	

I-CHING Komposition_5

Externes Teil I-CHING Komposition_5

Cod.	Beschreibung	Technische Daten Externes Teil L. (cm)	H.(cm)	Leistung Watt	Farbige Oberflächen* Standard Farben	Farben C0 / C1	Oberflächen Edelstahl und Galvanisiert* Cod.	Edelstahl Satiniert	Edelstahl Glänzend
ICH1E#053	Externes Teil I-CHING 01 L.53 cm			15 W			ICH1EG#063		
ICH1E#063	Externes Teil I-CHING 01 L.63 cm			19 W			ICH1EG#078		
ICH1E#135	Externes Teil I-CHING 01 L.135 cm			40 W			ICH1EG#135		
	Gesamt I-CHING Komposition_05			74 W					

* Für die anderen verfügbaren Oberflächen, dh für Farben der Kategorie C3 und für galvanische Oberflächen, wird der Preis mit einem Aufpreis von +25 % für C3-Farben und +20 % für galvanische Oberflächen auf die Preise der Edelstahl Satiniert berechnet.

Einbauteil I-Ching Komposition_05 mit oder Ohne Schaltervorbereitung

Cod.	Beschreibung	Preis (€)
INC_ICH#E02	Einbauteil für I-Ching 2 Elemente Ohne Schaltervorbereitung	
INC_ICH#E01	Einbauteil für I-Ching 1 Element Ohne Schaltervorbereitung	
	Gesamt Eimbauteil I-Ching Komposition_05 Ohne Schaltervorbereitung	
INC_ICH#E02INT	Einbauteil für I-Ching 2 Elemente Mit Schaltervorbereitung	
INC_ICH#E01	Einbauteil für I-Ching 1 Element Ohne Schaltervorbereitung	
	Gesamt Eimbau5teil I-Ching Komposition_03 Mit Schaltervorbereitung	

Schalter

Cod.	Beschreibung	Preis (€)
INT_ICH#	Schalter für I-Ching Farbig	
INT_ICHG#	Schalter für I-Ching Galvanisiert	

Bausatz mit Transformator** Verbindlicher Bestandteil

Cod.	Beschreibung	Preis (€)
KIT_ICH#01	Bausatz mit Transformator ohne Schalter (max120W)	
KIT_ICH#01INT	Bausatz mit Transformator mit Schalter (max120W)	

** Der Bausatz beinhaltet den 24V Transformator und die Vorbereitung für den elektrischen Anschluss.

Technische Datenblätter und Montageanleitungen I-CHING bedarf einer korrekten Installation des Einbauteils, daher sind die Anleitungen ab Seite 14 zu beachten.

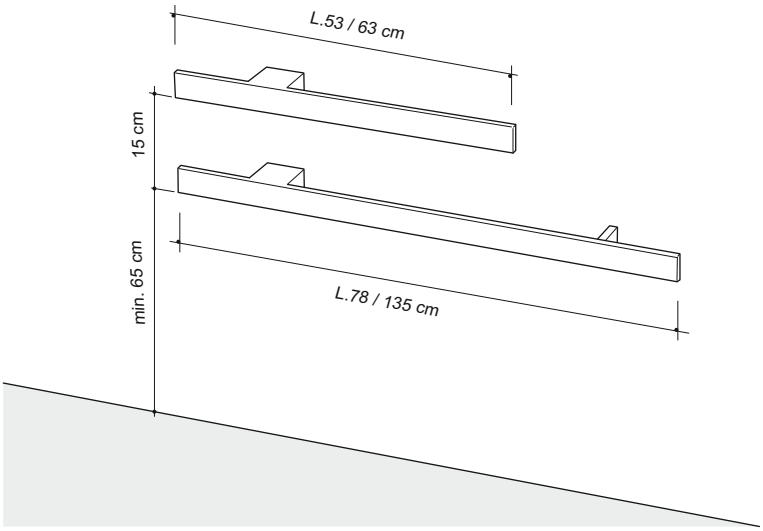

Es gibt zwei Ausführungen mit Elektrobetrieb des Modells I-Ching: Die Ausführung mit Schalter und die Ausführung ohne Schalter.
Das externe, sichtbare Teil ist das gleiche bei beiden Ausführungen. Das Einbauteil hingegen ist unterschiedlich, da jenes mit Schalter die Vorrichtung für die Montage dieses Teils aufweist. Neben der Vorrichtung für den Schalter umfasst diese Ausführung auch das 4-m-lange, beliebig kürzbare Verbindungskabel des Transformators mit dem Schalter.
Aufgrund von Problemen hinsichtlich der Kindersicherheit ist die Montage des Produkts in der horizontalen Ausführung nicht auf einer Höhe unter 65 cm vom Fußboden zulässig. Bei beiden Ausführungen umfasst der Preis des «Einbauteils» den Transformator und seine Aufnahmedose.
Die elektrischen Anschlüsse von I-Ching dürfen nur von qualifizierten Elektrikern ausgeführt werden, um Montagefehler, Funktionsstörungen und etwaige Schäden zu vermeiden.

I-CHING elektrisch - VORRICHTUNG -

ohne Schalter

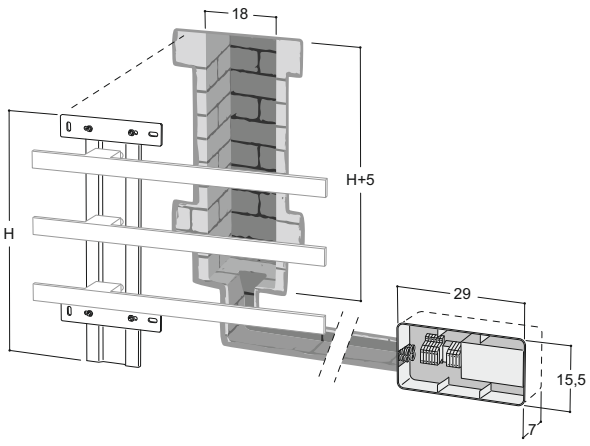

mit Schalter

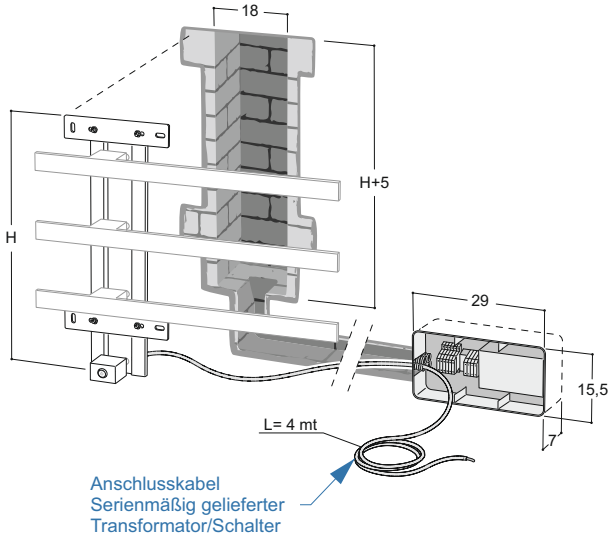

Es gibt zwei Ausführungen mit Elektrobetrieb des Modells I-Ching: Die Ausführung mit Schalter und die Ausführung ohne Schalter.
Das externe, sichtbare Teil ist das gleiche bei beiden Ausführungen. Das Einbauteil hingegen ist unterschiedlich, da jenes mit Schalter die Vorrichtung für die Montage dieses Teils aufweist. Neben der Vorrichtung für den Schalter umfasst diese Ausführung auch das 4-m-lange, beliebig kürzbare Verbindungskabel des Transformators mit dem Schalter.
Aufgrund von Problemen hinsichtlich der Kindersicherheit ist die Montage des Produkts in der horizontalen Ausführung nicht auf einer Höhe unter 65 cm vom Fußboden zulässig. Bei beiden Ausführungen umfasst der Preis des «Einbauteils» den Transformator und seine Aufnahmedose.
Die elektrischen Anschlüsse von I-Ching dürfen nur von qualifizierten Elektrikern ausgeführt werden, um Montagefehler, Funktionsstörungen und etwaige Schäden zu vermeiden.

I-CHING Vertikal elektrisch - VORRICHTUNG -

ohne Schalter

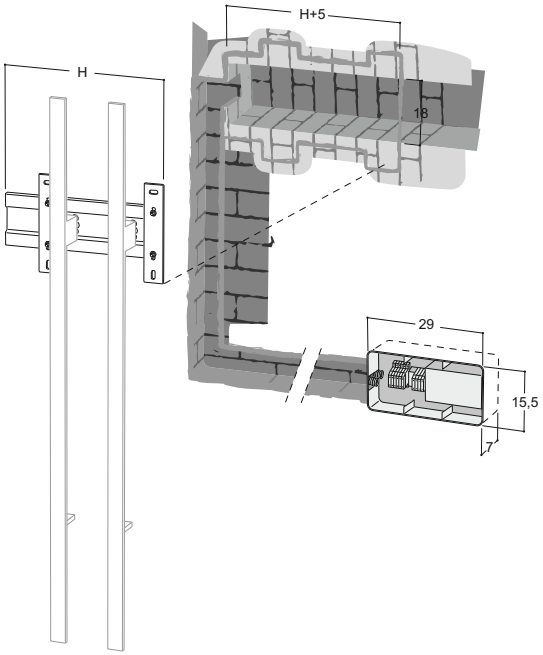

mit Schalter

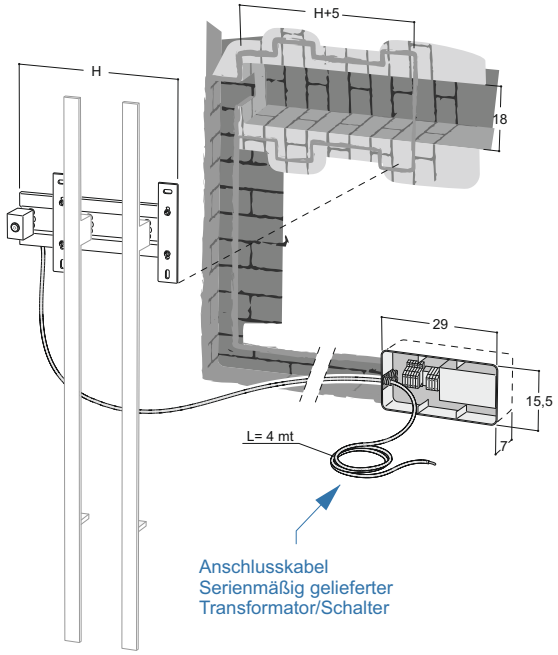

Es gibt zwei Ausführungen mit Elektrobetrieb des Modells I-Ching: Die Ausführung mit Schalter und die Ausführung ohne Schalter.
Das externe, sichtbare Teil ist das gleiche bei beiden Ausführungen. Das Einbauteil hingegen ist unterschiedlich, da jenes mit Schalter die Vorrichtung für die Montage dieses Teils aufweist. Neben der Vorrichtung für den Schalter umfasst diese Ausführung auch das 4-m-lange, beliebig kürzbare Verbindungskabel des Transformators mit dem Schalter.
Aufgrund von Problemen hinsichtlich der Kindersicherheit ist die Montage des Produkts in der horizontalen Ausführung nicht auf einer Höhe unter 65 cm vom Fußboden zulässig. Bei beiden Ausführungen umfasst der Preis des «Einbauteils» den Transformator und seine Aufnahmedose.
Die elektrischen Anschlüsse von I-Ching dürfen nur von qualifizierten Elektrikern ausgeführt werden, um Montagefehler, Funktionsstörungen und etwaige Schäden zu vermeiden.

I-CHING Komposition_03 und 05 elektrisch - VORRICHTUNG -

ohne Schalter

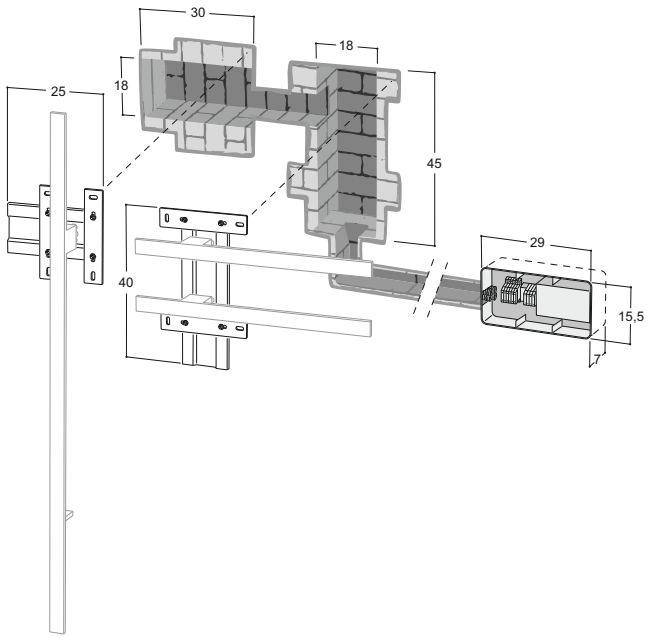

mit Schalter

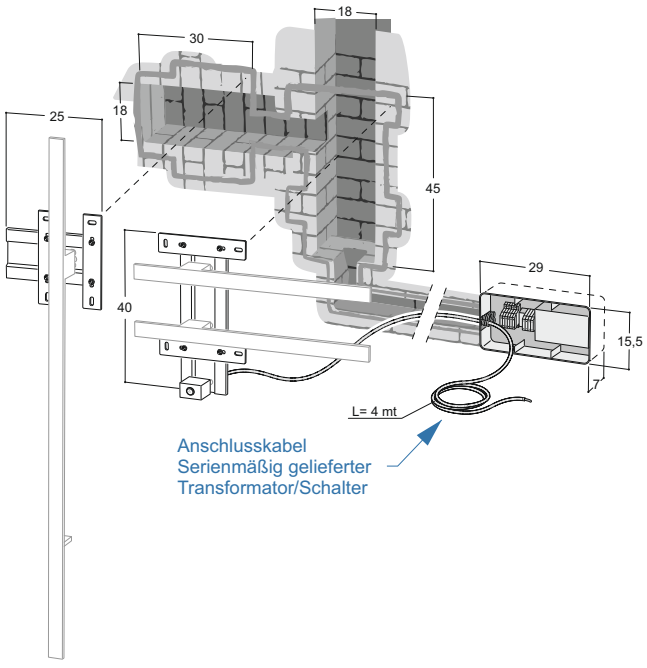

Es gibt zwei Ausführungen mit Elektrobetrieb des Modells I-Ching: Die Ausführung mit Schalter und die Ausführung ohne Schalter.
Das externe, sichtbare Teil ist das gleiche bei beiden Ausführungen. Das Einbauteil hingegen ist unterschiedlich, da jenes mit Schalter die Vorrichtung für die Montage dieses Teils aufweist. Neben der Vorrichtung für den Schalter umfasst diese Ausführung auch das 4-m-lange, beliebig kürzbare Verbindungskabel des Transformators mit dem Schalter.
Aufgrund von Problemen hinsichtlich der Kindersicherheit ist die Montage des Produkts in der horizontalen Ausführung nicht auf einer Höhe unter 65 cm vom Fußboden zulässig. Bei beiden Ausführungen umfasst der Preis des «Einbauteils» den Transformator und seine Aufnahmedose.
Die elektrischen Anschlüsse von I-Ching dürfen nur von qualifizierten Elektrikern ausgeführt werden, um Montagefehler, Funktionsstörungen und etwaige Schäden zu vermeiden.

I-CHING Komposition_04 elektrisch - VORRICHTUNG -

ohne Schalter

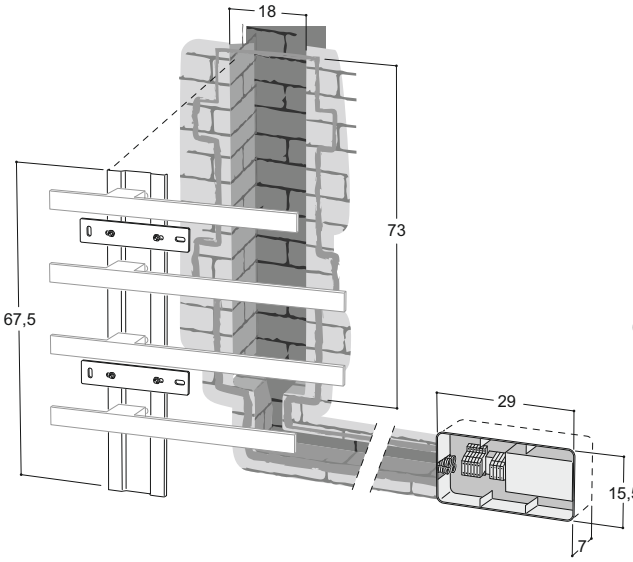

mit Schalter

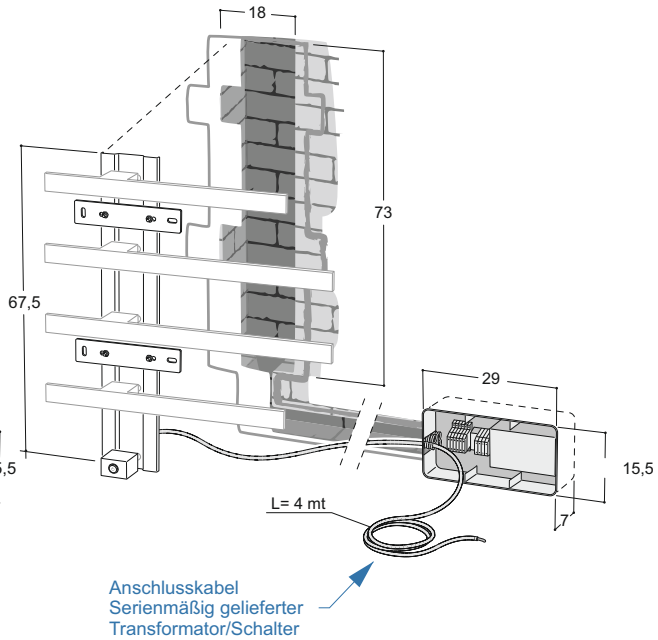

I-CHING_01 elektrisch

mit Schalter

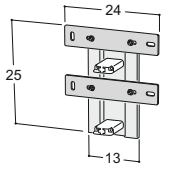

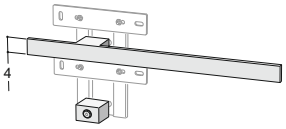

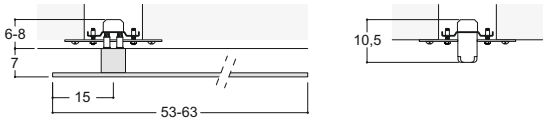

ohne Schalter

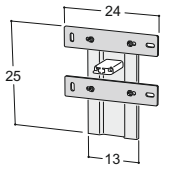

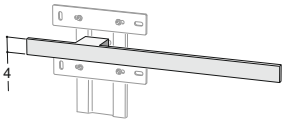

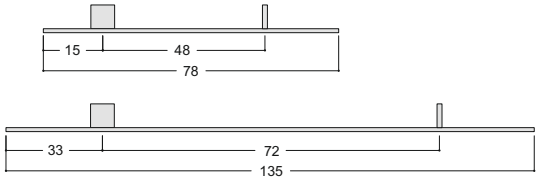

I-CHING_02 elektrisch

mit Schalter

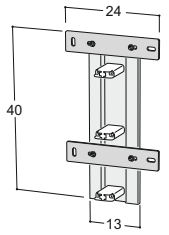

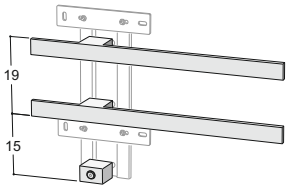

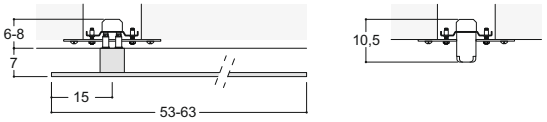

ohne Schalter

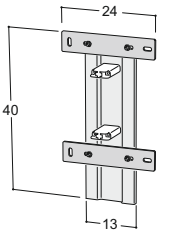

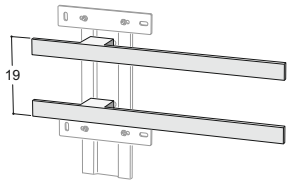

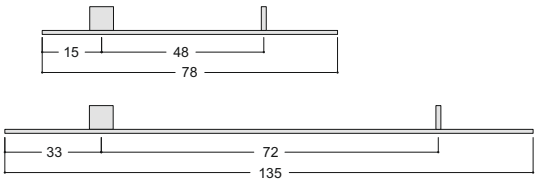

I-CHING_03 elektrisch

mit Schalter

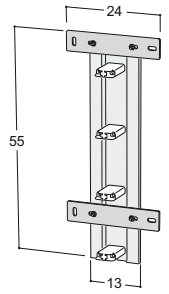

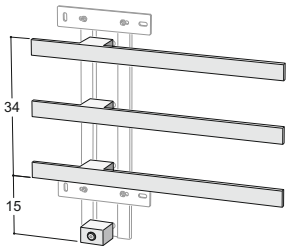

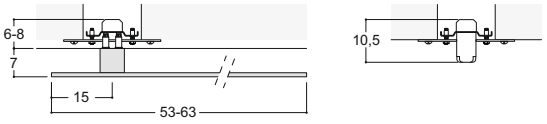

ohne Schalter

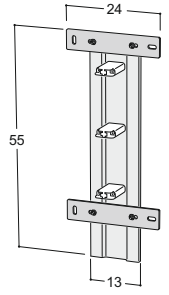

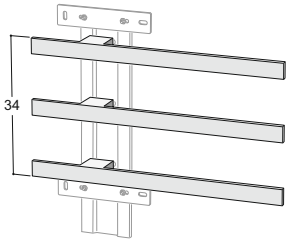

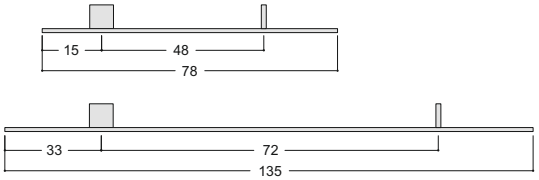

I-CHING_04 elektrisch

mit Schalter

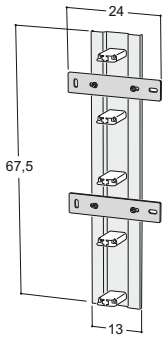

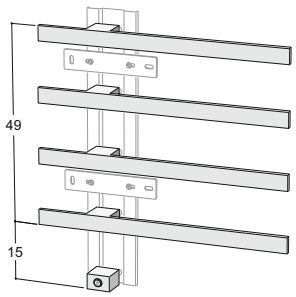

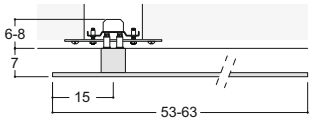

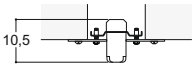

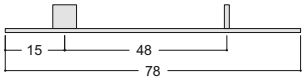

ohne Schalter

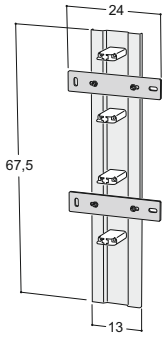

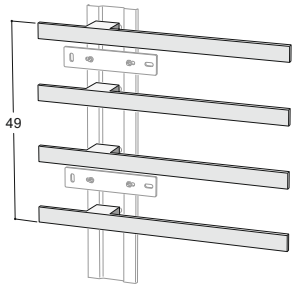

I-CHING_05 elektrisch

mit Schalter

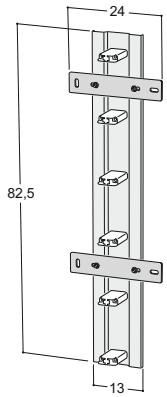

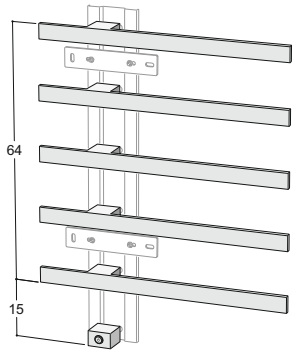

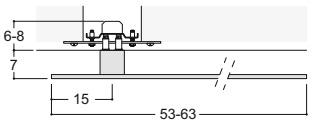

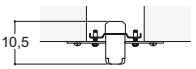

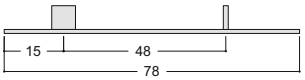

ohne Schalter

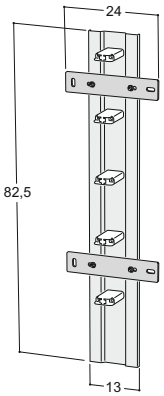

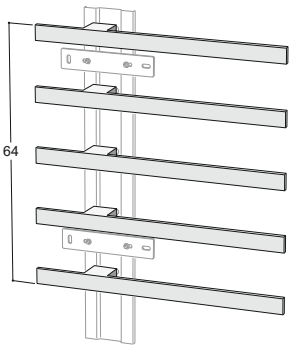

I-CHING Vertikal EINZELN elektrisch

mit Schalter

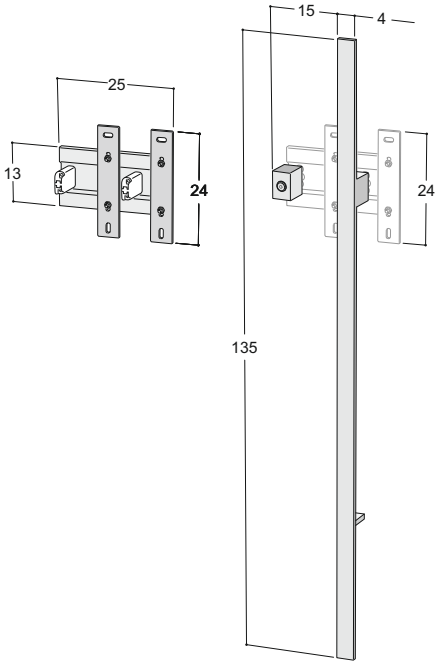

ohne Schalter

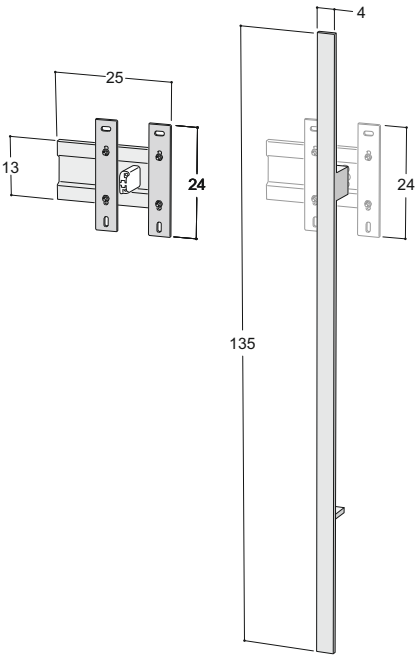

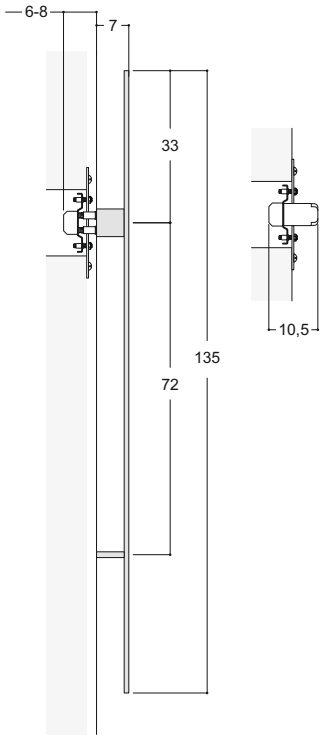

I-CHING Vertikal DOPPELT elektrisch

mit Schalter

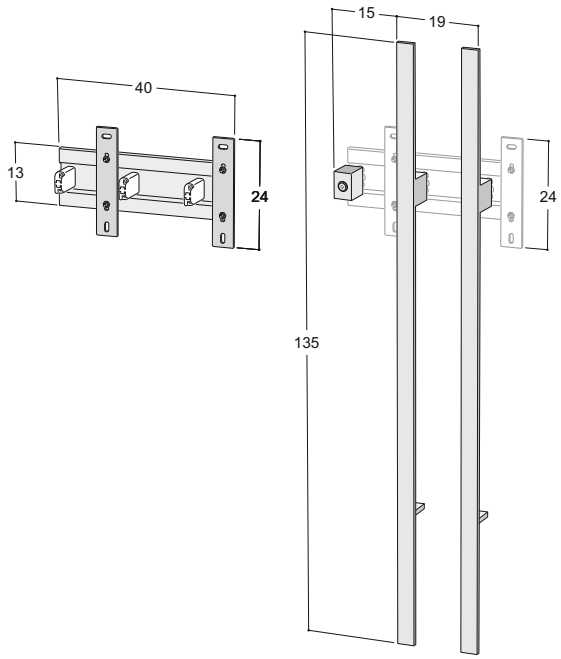

ohne Schalter

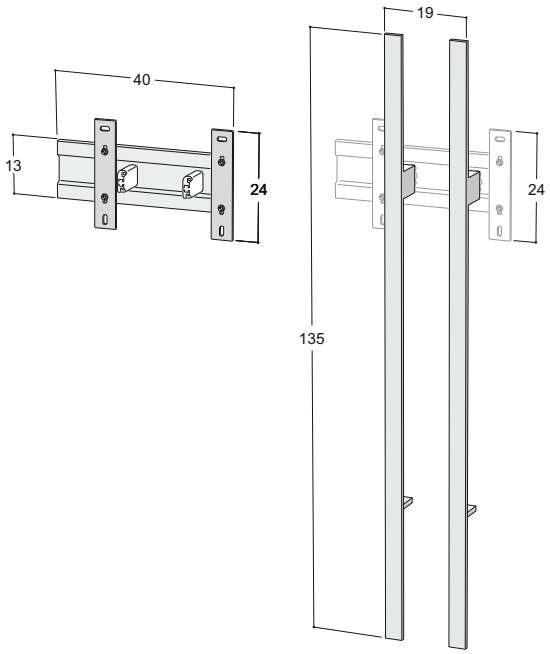

I-CHING Vertikal TRIPLE elektrisch mit Schalter

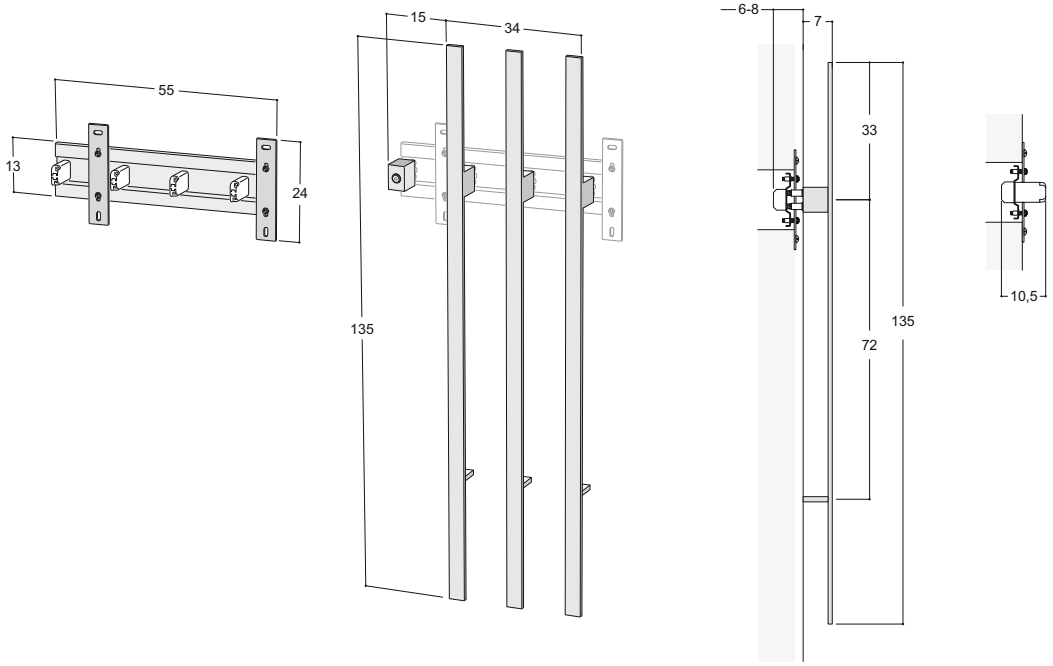

I-CHING Vertikal TRIPLE elektrisch ohne Schalter

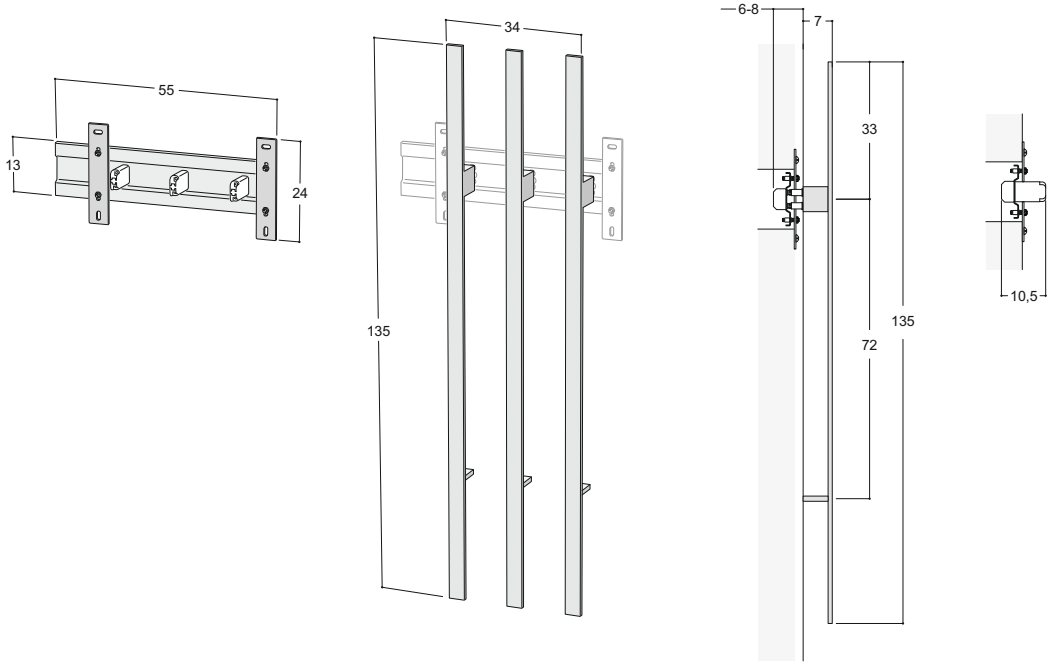

I-CHING Komposition 03 elektrisch mit Schalter

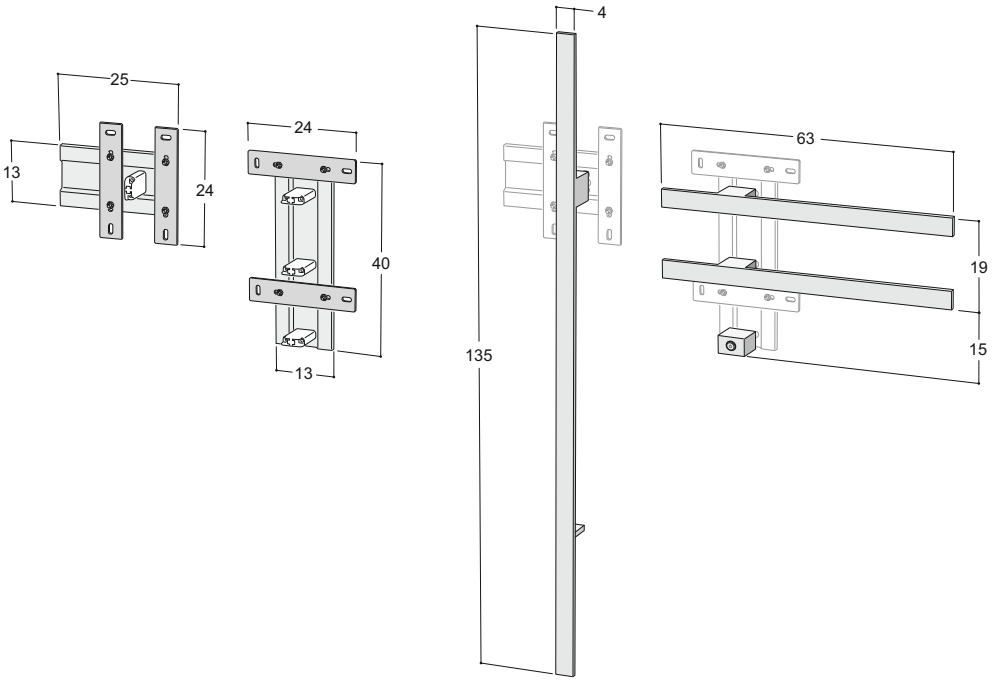

I-CHING Komposition 04 elektrisch ohne Schalter

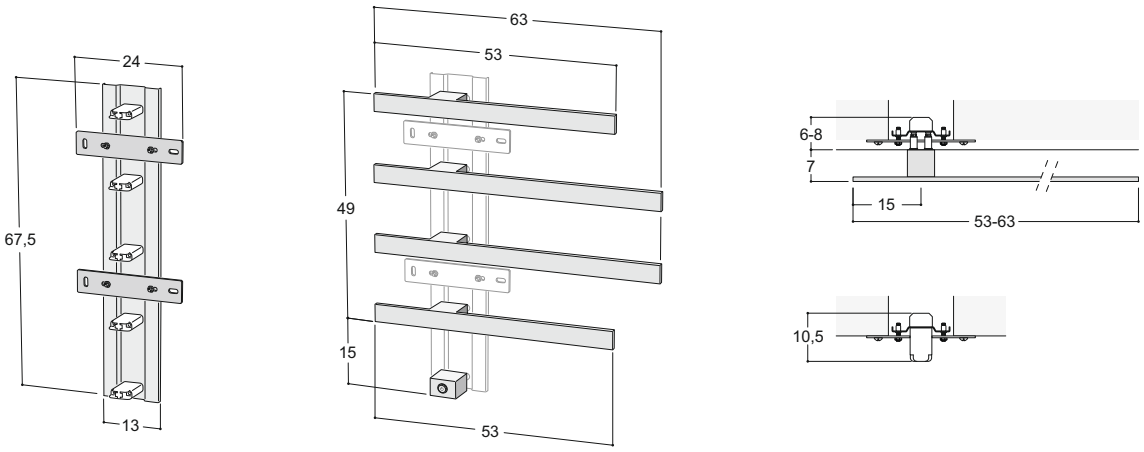

Die in diesem Dokument enthaltenen Informationen, einschließlich Preise und technische Daten, können von Tubes jederzeit und ohne Vorankündigung geändert werden.

TUBES